SONY

3-277-674-**34** (1)

α

# Vertical Grip

Gebruiksaanwijzing
Bruksanvisning
Istruzioni per l'uso
Manual de instruções
Инструкция по эксплуатации

InfoLITHIUM™ M SERIES

**VG-C70AM**

© 2007 Sony Corporation Printed in Japan

3277674340

http://www.sony.net/

Printed on 70% or more rectcled paper using VOC (Volatile Organic Compound) -free vegetable oil based ink.

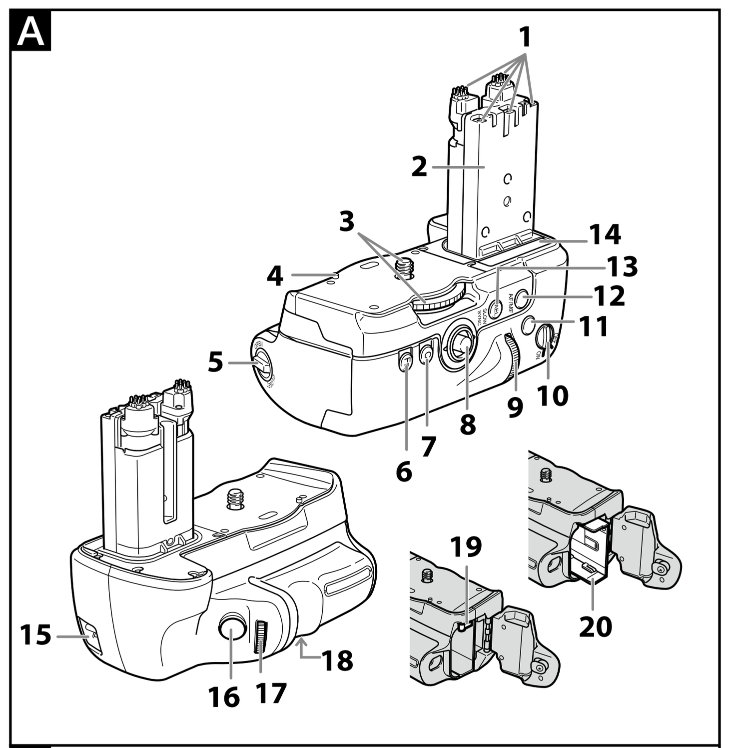


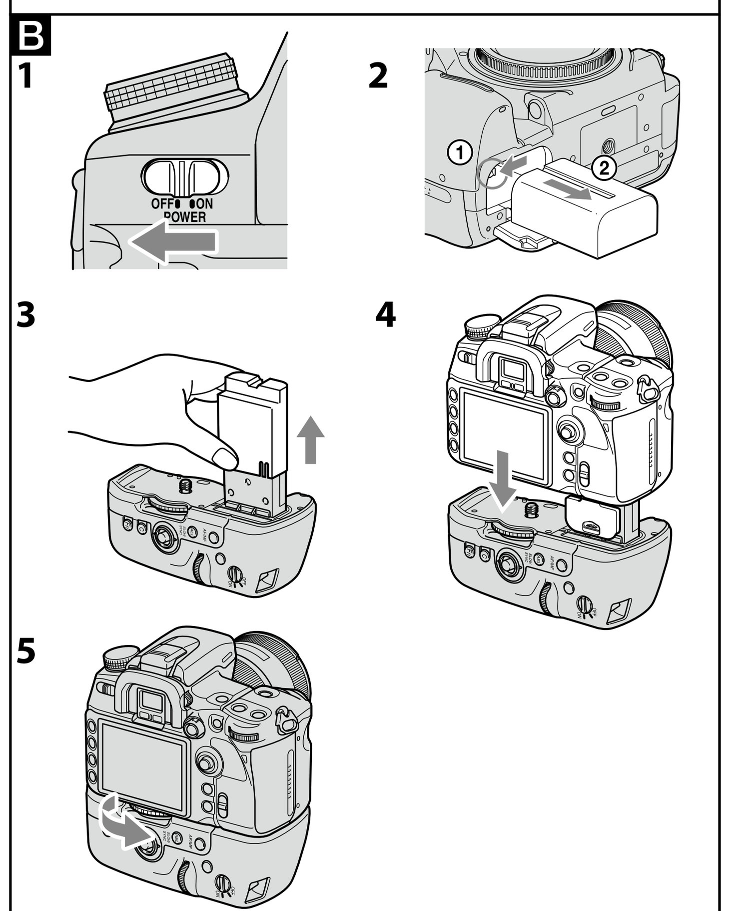


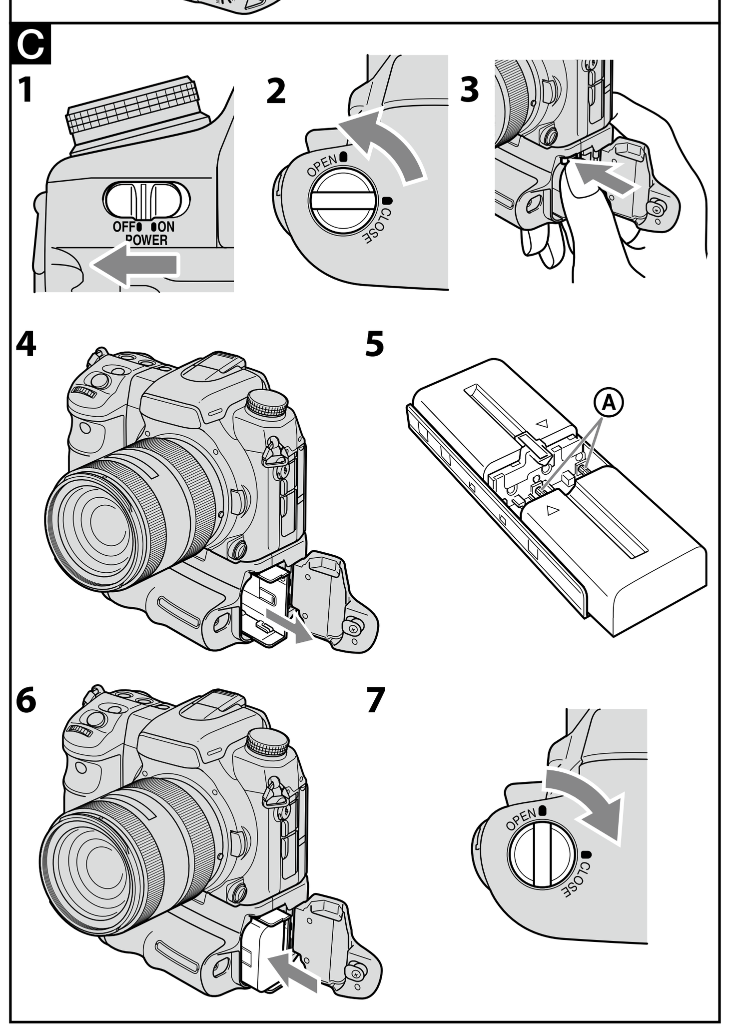


## Nederlands

Voordat u het product gebruikt, moet u deze gebruiksaanwijzing aandachtig doorlezen. Bewaar de gebruiksaanwijzing voor het geval u deze later als referentiemateriaal nodig hebt.

**WAARSCHUWING**

Om het gevaar van brand of elektrische schokken te verkleinen, mag het apparaat niet worden blootgesteld aan regen of vocht.

Als u lithium-accu's wegdoet, breng dan tape aan over de contactpunten om kortsluiting te vermijden en volg de plaatselijke voorschriften voor het wegdoen van accu's.

Houd accu's of voorwerpen die kunnen worden ingeslikt uit de buurt van jonge kinderen. Raadpleeg meteen een arts wanneer een voorwerp wordt ingeslikt.

Verwijder accu's onmiddellijk en zet het gebruik stop als...
- het product valt of een botsing krijgt waardoor de binnenkant wordt blootgelegd.
- het product een vreemde geur, warmte of rook vrijgeeft.

Niet demonteren. Het hoge voltage-circuit kan een elektrische schok veroorzaken als de binnenkant van het product wordt aangeraakt.

**LET OP**

U moet de batterij alleen vervangen door een batterij van het opgegeven type. Als u dit niet doet, kan dit brand of letsel tot gevolg hebben.

Stel de accu's niet bloot aan overmatige hitte zoals zonlicht, vuur en dergelijke.

### Voor klanten in Europa

**Verwijdering van oude elektrische en elektronische apparaten (Toepasbaar in de Europese Unie en andere Europese landen met gescheiden ophaalsystemen)**
Het symbool op het product of op de verpakking wijst erop dat dit product niet als huishoudelijk afval mag worden behandeld. Het moet echter naar een plaats worden gebracht waar elektrische en elektronische apparatuur wordt gerecycled. Als u ervoor zorgt dat dit product op de correcte manier wordt verwijderd, voorkomt u voor mens en milieu negatieve gevolgen die zich zouden kunnen voordoen in geval van verkeerde afvalbehandeling. De recycling van materialen draagt bij tot het vrijwaren van natuurlijke bronnen. Voor meer details in verband met het recyclen van dit product, neemt u contact op met de gemeentelijke instanties, het bedrijf of de dienst belast met de verwijdering van huishoudafval of de winkel waar u het product hebt gekocht.

### < Kennisgeving voor klanten in de landen waar EU-richtlijnen van toepassing zijn >

De fabrikant van dit product is Sony Corporation, 1-7-1 Konan Minato-ku Tokyo, 108-0075 Japan. De geautoriseerde vertegenwoordiger voor EMC en productveiligheid is Sony Deutschland GmbH, Hedelfinger Strasse 61, 70327 Stuttgart, Duitsland. Voor kwesties met betrekking tot service of garantie kunt u het adres in de afzonderlijke service- en garantiedocumenten gebruiken.

## Wat is "InfoLITHIUM"?

"InfoLITHIUM" is een lithium-ion accu waarmee gegevens over het accuverbruik kunnen worden uitgewisseld met compatibele elektronische apparaten. Sony raadt aan dat u de "InfoLITHIUM"-accu gebruikt met elektronische apparaten waarop het teken InfoLITHIUM wordt aangeduid.

## Opmerkingen bij het gebruik

### Dit apparaat is een verticale handgreep voor DSLR-A700. Bevestig het niet aan andere apparaten.

### Dit apparaat werd ontworpen om bestand te zijn tegen stof en vocht. Het is echter niet waterdicht en niet bestand tegen spatten.

### Slechts één of twee "InfoLITHIUM"-accu('s) NP-FM500H kan/kunnen worden gebruikt.

### NP-FM55H, NP-FM50, NP-FM30 kunnen niet worden gebruikt.

- Verwijder de accu's als u dit apparaat gedurende lange tijd opbergt.
  Door de accu's in het apparaat te laten kunt u het accuhuis beschadigen aangezien er vloeistof uit een accu kan lekken. Breng het apparaat in dit geval meteen naar de dichtstbijzijnde Sony-handelaar voor reparatie.
- Gebruik altijd een echte Sony-accu voor dit apparaat.
- Dit apparaat heeft geen laadfunctie.

### Plaatsen waar u het apparaat best niet gebruikt of opbergt

Ongeacht of het apparaat wordt gebruikt of opgeborgen is, laat het niet achter op plaatsen waar het kan worden blootgesteld aan:
- Extreem hoge temperaturen
  Laat het apparaat niet achter waar het aan rechtstreeks zonlicht kan worden blootgesteld. Vermijd plaatsen zoals het dashboard in een voertuig, en warmtebronnen. De binnenkant van een voertuig kan erg warm worden als de ruiten van het voertuig gesloten zijn in de zomer of als het voertuig in rechtstreeks zonlicht staat. Het apparaat kan vervormen of fouten veroorzaken als het in een voertuig wordt gelaten.
- Sterke trillingen
- Sterke elektromagnetische krachten of stralen
- Overmatig zand of stof

### Andere voorzorgsmaatregelen

- Dit apparaat werd ontworpen voor gebruik van 0 ˚C tot 40 ˚C.
- Een snelle, aanzienlijke temperatuurstijging zorgt voor condensatie. Bewaar het apparaat daarom in een plastic zakje en verwijder zoveel mogelijk lucht uit het zakje voordat u het apparaat naar binnen brengt na een lange tijd in de koude. Zodra de temperatuur in het zakje geleidelijk tot kamertemperatuur is gestegen, kunt u het apparaat veilig uit het zakje halen. Deze maatregelen voorkomen een snelle wijziging van de temperatuur van het toestel en bijgevolg ook de vorming van condensatie.
- Wanneer het toestel vuil is, mag u het reinigen met een zuivere, droge doek. Vermijd dat dit toestel in contact komt met alcohol of andere chemische producten.
- Dit apparaat heeft een elektrisch aangesloten signaalcontactpunt met de camera. Als u de accu('s) plaatst terwijl dit apparaat niet op de camera is aangesloten, kan het apparaat een fout veroorzaken of beschadigd worden door kortsluiting van het contactpunt.
  Zorg er steeds voor dat u de accu('s) uit het apparaat haalt als u het apparaat op de camera aansluit, het apparaat loskoppelt van de camera of het apparaat apart opbergt.

## A Onderdelen identificeren

**1** Elektrische contactpunten
**2** Insteekbalk
**3** Bevestigingsschroef
**4** Oriëntatiepen
**5** OPEN/CLOSE-knop van het accuhuis
**6** Opnemen: Fn-toets
Weergave: (roteren)-toets
**7** Opnemen: C (aangepast)-toets
Weergave: (histogram)-toets
**8** Multi-keuzeschakelaar
**9** Regelknop achteraan
**10** ON/OFF-schakelaar voor greepcontrole
**11** (belichting)-toets
**12** Opnemen: AF/MF (automatisch scherpstellen/handmatig scherpstellen)-toets
Weergave: (scherpstellen sluiten)-toets
**13** Opnemen: AEL (AE-vergrendeling)-toets
Weergave: (index)-toets
**14** Dekselsleuf van camera-accu
**15** Riemhaakje
**16** Sluiterknop
**17** Regelknop vooraan
**18** Aansluitingspunt voor statief
**19** Accu-stop
**20** Accu-lade

## B Dit apparaat op een camera aansluiten

**1 Zet de POWER-schakelaar van de camera op "OFF".**
- Verwijder de accu('s) uit dit apparaat als de accu('s) zich in het apparaat bevindt/bevinden.

**2 Verwijder de accu uit de camera.**

**3 Verwijder de klep van de elektrische contactpunten van het apparaat.**
- Plaats de klep na gebruik terug om de elektrische contactpunten te beschermen.

**4 Lijn het volgende deel uit voor aansluiting van het apparaat op de camera.**

[Dit apparaat]Insteekbalk ⟷ [Camera]Accuhuis
[Dit apparaat]Dekselsleuf van camera-accu ⟷ [Camera]Deur van het accuhuis
[Dit apparaat]Bevestigingsschroef ⟷ [Camera]Aansluitingspunt voor statief
[Dit apparaat]Oriëntatiepen ⟷ [Camera]Het gat aan de onderkant

**5 Draai aan de bevestigingsschroef om hem te vergrendelen.**
- Controleer geregeld of de bevestigingsschroef niet los is tijdens gebruik.

## C De accu's plaatsen

Accu NP-FM500H (1 of 2 vereist)
- NP-FM55H, NP-FM50, NP-FM30 zijn niet beschikbaar bij dit apparaat.
- Denk eraan om de accu's met de aangewezen batterijlader op te laden voor gebruik.

**1 Stel de POWER-schakelaar van de camera in op OFF als u de accu's vervangt terwijl dit apparaat op de camera is bevestigd.**

**2 Draai de OPEN/CLOSE-schakelaar van het accuhuis naar "OPEN".**

**3 Druk met uw vinger de accustopper omhoog zoals de afbeelding laat zien.**
- Schuif de acculade uit als u de accustopper ontgrendelt.

**4 Verwijder de acculade.**

**5 Bevestig de accu's aan de acculade volgens de aanduiding op de acculade.**
- Als u een accu plaatst, dient u hem aan een van beide zijden te bevestigen.
- Raak het contactpunt van de acculade niet aan Ⓐ.
- Bevestig de accu NP-FM500H alleen aan de acculade. Bevestig geen andere acculaden.
- Demonteer de acculade niet.
- Als u twee accu's plaatst, plaatst u best eerst de accu met de laagste lading. Als de accu die in gebruik is leegloopt, schakelt het apparaat automatisch over naar de andere accu.

**6 Schuif de acculade in de oorspronkelijke positie tot ze vastklikt.**
- Zorg ervoor dat de accu-stop de accu-lade vergrendelt.

**7 Sluit de deur van het camerahuis en draai de OPEN/CLOSE-schakelaar van het accuhuis naar "CLOSE" om het deksel te sluiten.**
- Draai de OPEN/CLOSE-knop van het accuhuis correct naar de positie zoals aangegeven in de afbeelding en sluit het deksel.

## Verticale beelden opnemen

De bediening van de knoppen en toetsen van het apparaat is dezelfde als die voor de camera zelf.
Stel de ON/OFF-schakelaar van de greepcontrole in op "ON" als u het apparaat in de verticale richting gebruikt.
- De ON/OFF-schakelaar van greepcontrole stelt de regelknop- en knopfuncties in op ON en OFF.
- Ongeacht de positie van de ON/OFF-schakelaar van greepcontrole werkt de bedieningsknop van de camera altijd.
- Schakel de camera in op ON en OFF met de POWER-schakelaar van de camera. De ON/OFF-schakelaar van greepcontrole kan de camera niet op ON en OFF instellen.

### Indicator voor resterende batterijlading

Wanneer u twee accu's plaats wordt de volgende aanduiding weergegeven op het LCD-scherm van de camera.

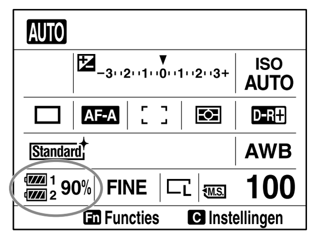


Gebruik eerst de accu die de laagste lading heeft.
Als u dit doet wordt het niveau van de gebruikte batterij helder weergegeven terwijl het niveau van de andere accu donker wordt weergegeven. Het resterende accuvermogen van de gebruikte accu wordt weergegeven als een percentage (%).
Het niveau van de gebruikte accu wijzigt zoals hieronder getoond. Zodra de gebruikte accu leegloopt, schakelt het apparaat automatisch over naar de andere accu.

| Resterende acculading | | | | | |
|---|---|---|---|---|---|
| | laag ➡ hoog | | | | |

Als kort na het verschijnen van de -aanduiding nog steeds beelden worden opgenomen, zal de batterij leeglopen, maar het apparaat zal automatisch naar de andere accu overschakelen.

## Opmerkingen over de lens

- Als u dit apparaat gebruikt terwijl het op de camera is bevestigd met de 70-200mm F2.8 G-lens of 300mm F2.8 G-lens bevestigd aan de statiefbevestigingsbuis, dient u de statiefbevestigingsbuis in een richting te draaien die het gebruik van de greep toelaat.
- Als u dit apparaat gebruikt terwijl het op de camera is bevestigd met de 70-200mm F2.8 G-lens bevestigd aan de statiefbevestigingsbuis, werken de volgende lensschakelaars mogelijk niet bij verticale opnamen. Zet ze in de horizontale stand voor de verticale opnamen.
  — Scherpstelknop
  — DMF-functieknop
  — Begrenzer voor scherpstellingsbereik
- Gebruik schroeven die 5,5 mm of korter zijn als u een statief gebruikt. Dit apparaat kan niet stevig worden vastgemaakt op een statief met lange schroeven. Als u dit toch probeert, wordt het apparaat beschadigd.

## Problemen oplossen

| Probleem | Oplossing |
|---|---|
| De camera werkt niet, zelfs nadat het apparaat op de camera is aangesloten, de accu('s) in het apparaat is/zijn ingevoerd en de POWER-schakelaar van het apparaat op ON is ingesteld. | • Controleer of de bevestigingsschroef van het apparaat stevig vastzit.<br>• Controleer of de accu('s) is/zijn opgeladen.<br>• Sluit de accu opnieuw aan op het apparaat. |
| De sluitertoets of andere bedieningsknoppen werken niet. | • Sluit de accu opnieuw aan op het apparaat.<br>• Stel de POWER-schakelaar van de camera in op OFF, verwijder de accu('s) en bevestig het apparaat opnieuw op de camera. |
| "Alleen voor "InfoLITHIUM" accu" wordt weergegeven, hoewel echte Sony-accu('s) wordt/worden gebruikt. | • Sluit de accu opnieuw aan op het apparaat.<br>• Stel de POWER-schakelaar van de camera in op OFF, verwijder de accu('s) en bevestig het apparaat opnieuw op de camera. |

## Technische gegevens

Accu NP-FM500H DC7,2V
Opnameprestaties
Met twee NP-FM500H-accu's:
Ongeveer 1.300 beelden
- De meetmethode komt overeen met de CIPA-standaard.
- Afhankelijk van de gebruiksomstandigheden liggen de opnameprestaties mogelijk lager dan vermeld.
- Raadpleeg de gebruiksaanwijzing van de DSLR-A700 voor meer informatie.

Afmetingen Ongeveer 137,7 mm × 121,5 mm × 87,2 mm (b/h/d)
Gewicht Ongeveer 285 g
(inclusief acculade, exclusief accu's)
Werkingstemperatuur 0 °C tot 40 °C
Bijgeleverd toebehoren Verticale greep (1), acculade (1), contactpuntdeksel (1), Handleiding en documentatie

Wijzigingen in ontwerp en technische gegevens voorbehouden, zonder kennisgeving.

α en "InfoLITHIUM" zijn handelsmerken van Sony Corporation.

## Svenska

Läs noga igenom bruksanvisningen för att lära känna produkten och hur du använder den. Spara sedan bruksanvisningen – du kan behöva den som referens i framtiden.

**VARNING!**

Utsätt inte kameran för regn eller fukt eftersom det kan medföra risk för brand eller elstötar.

Tejpa över litiumbatteriets poler för att undvika kortslutning när du omhändertar batterier, och följ gällande föreskrifter för omhändertagande av batterier.

Håll batterier och saker som kan sväljas utom räckhåll för små barn. Kontakta doktorn omedelbart om ett föremål sväljs.

Avlägsna batterierna omedelbart och upphör att använda dem om...
- produkten tappas eller utsätts för en stöt och dess inre exponeras.
- produkten avger en märklig lukt, värme eller rök.

Ta inte isär produkten. Elstötar kan uppstå om en högspänningskrets inuti produkten rörs vid.

**VARNING!**

Byt bara ut batteriet mot ett batteri av den angivna typen. Annars finns det risk för brand eller personskador.

Utsätt inte batterierna för hög värme som t ex direkt solljus, eld eller liknande.

### För kunder i Europa

**Omhändertagande av gamla elektriska och elektroniska produkter (Användbar i den Europeiska Unionen och andra Europeiska länder med separata insamlingssystem**
Symbolen på produkten eller emballaget anger att produkten inte får hanteras som hushållsavfall. Den skall i stället lämnas in på uppsamlingsplats för återvinning av el- och elektronikkomponenter. Genom att säkerställa att produkten hanteras på rätt sätt bidrar du till att förebygga eventuella negativa miljö- och hälsoeffekter som kan uppstå om produkten kasseras som vanligt avfall. Återvinning av material hjälper till att bibehålla naturens resurser. För ytterligare upplysningar om återvinning bör du kontakta lokala myndigheter eller sophämtningstjänst eller affären där du köpte varan.

### < Anmärkning för kunder i de länder som följer EU-direktiv>

Tillverkaren av den här produkten är Sony Corporation, 1-7-1 Konan Minato-ku Tokyo, 108-0075 Japan. Auktoriserad representant för EMC och produktsäkerhet är Sony Deutschland GmbH, Hedelfinger Strasse 61, 70327 Stuttgart, Tyskland. För eventuella ärenden gällande service och garanti, se adresserna i de separata servicerespektive garantidokumenten.

## Vad är "InfoLITHIUM"?

"InfoLITHIUM" är ett litiumjonbatteri som kan utbyta information om t.ex. batteriförbrukningen med kompatibel elektronisk utrustning. Sony rekommenderar att du använder ett "InfoLITHIUM"-batteri med elektronisk utrustning som är märkt med InfoLITHIUM.

## Bruksanvisning

### Detta är ett batterigrepp för DSLR-A700. Koppla den inte till andra apparater.

### Den här enheten är avsedd att vara damm- och fuktresistent men inte att vara vatten- och stänksäker.

### Endast ett eller två "InfoLITHIUM"-batteripaket NP-FM500H kan användas.

### NP-FM55H, NP-FM50, NP-FM30 kan inte användas.

- Ta ur batteripaketen när du förvarar den här enheten under en längre tid.
  Lämnar du batteripaket i enheten kan det leda till att batterifacket skadas eftersom vätska kan läcka från ett batteri. Om detta händer ska du omedelbart ta enheten till närmaste Sony-återförsäljare för reparation.
- Se till att du använder ett autentiskt Sony-batteri i den här enheten.
- Den här enheten har ingen batteriladdningsfunktion.

### Platser som ska undvikas för användning och förvaring

Oavsett om enheten används eller förvaras ska den inte lämnas där den kan utsättas för:
- Extremt höga temperaturer
  Lämna inte den här enheten där den kan utsättas för direkt solljus; undvik platser som t ex under ett fordons vindruta eller nära värmekällor. Ett fordons insida kan blir extremt het om fordonets fönster är stängda på sommaren eller om fordonet befinner sig under direkt solljus. Enheten kan deformeras eller uppvisa funktionsfel om den lämnas inuti ett fordon.
- För stora vibrationer
- Kraftig elektromagnetism eller strålning
- För mycket sand eller damm

### Övriga försiktighetsåtgärder

- Den här enheten har utvecklats för användning mellan 0 °C och 40 °C.
- En snabb och dramatisk temperaturhöjning orsakar kondensbildning. Därför ska enheten förseglas i en plastpåse, med så lite luft som möjligt, innan den tas in efter att ha befunnit sig i kylan en längre tid. När temperaturen i påsen har stigit gradvis, och nått rumstemperaturen, kan du på ett säkert sätt ta ut enheten ur påsen. Detta förfarande förhindrar att enhetens temperatur ändras för snabbt, och förebygger därmed kondensbildning.
- När enheten är smutsig kan den rengöras med en ren och torr trasa. Låt den inte komma i kontakt med alkohol eller andra kemikalier.
- Den här enheten har en elektriskt kopplad signalkontaktpunkt med kameran. Om du laddar batteripaketet(en) medan enheten inte är ansluten till kameran, kan tekniskt fel uppstå i enheten eller så kan den skadas av en kortslutning vid kontaktpunkten.
  Se till att avlägsna batteripaketet(en) från den här enheten när en enhet ansluts till kameran, tas av kameran eller när den här enheten lagras separat.

## A Delarnas namn

**1** Elektriska kontakter
**2** Styrskena
**3** Fästskruv
**4** Positioneringsstift
**5** Batterikammarens OPEN/CLOSE-vred
**6** Inspelning: knappen Fn
Uppspelning: knappen (Rotera)
**7** Inspelning: knappen C (Anpassning)
Uppspelning: knappen (Histogram)
**8** Multiväljare
**9** Bakre kontrollreglage
**10** Greppstyrningens ON/OFF-omkopplare
**11** Knappen (Exponering)
**12** Inspelning: knappen AF/MF (Autofokus/manuell fokus)
Uppspelning: knappen (Stäng fokus)
**13** Inspelning: knappen AEL (AE-lås)
Uppspelning: knappen (Index)
**14** Fack för kamerans batterilock
**15** Remögla
**16** Avtryckare
**17** Främre kontrollreglage
**18** Stativfäste
**19** Batteripaketspärr
**20** Batteripaketplatta

## B Hur du fäster enheten på kameran

**1 Ställ kamerans POWER-brytare på "OFF."**
- Om batteripaket finns i enheten tar du ut det/dem ur enheten.

**2 Ta ut batteripaketet ur kameran.**

**3 Ta av kontaktskyddet från enhetens elektriska poler.**
- Efter användning sätter du tillbaka kontaktskyddet för att skydda de elektriska polerna.

**4 Rikta in följande del för att ansluta den här enheten till kameran.**

[Den här enheten]Styrlinjal ⟷ [Kamera]Batterikammare
[Den här enheten]Täcklucka för kamerabatteri ⟷ [Kamera]Batterikammardörr
[Den här enheten]Tillsatsskruv ⟷ [Kamera]Stativbehållare
[Den här enheten]Lokaliseringsstift ⟷ [Kamera]Hålet i botten

**5 Vrid fästskruven för att låsa den.**
- Bekräfta regelbundet under användning att fästskruven inte har lossnat.

## C Skjut in batteripaket

Batteripaket NP-FM500H (krävs 1 eller 2)
- NP-FM55H, NP-FM50, NP-FM30 är inte tillgängliga för den här enheten.
- Se till att batteripaket laddas upp med specificerad batteriadapter före användning.

**1 När du byter ut batteripaket med enheten kopplad till kameran ställer du kamerans POWER-brytare på OFF.**

**2 Vrid batterikammarens OPEN/CLOSE-vred till "OPEN."**

**3 Tryck batteripaketets stoppdel uppåt med ditt finger, såsom illustreras.**
- Efter att du har löst ut låset på batteripaketets stoppdel skjuter du varsamt batteripaketets bricka uppåt.

**4 Ta ut batteripaketets bricka.**

**5 Fäst batteripaketen på batteribrickan enligt anvisningarna på batteribrickan.**
- När du fäster ett batteripaket ska det fästas på båda hållen.
- Vidrör inte polen på batteripaketets bricka Ⓐ.
- Fäst bara batteripaketet NP-FM500H på batteripaketsbrickan. Fäst inte andra batteripaket.
- Ta inte isär batteripaketsbrickan.
- När du sätter in två batteripaket börjar du att använda den som innehåller minst ström.
  När det förbrukade batteripaketets batterikapacitet tar slut växlar enheten automatiskt till det andra batteripaketet.

**6 Skjut in batteripaketsbrickan i sitt ursprungsläge genom att trycka på den tills den snäpper fast.**
- Se till att batteripaketspärren låser fast batteripaketplattan.

**7 Stäng batterikammardörren och vrid batterikammarens OPEN/CLOSE-vred till "CLOSE" för att stänga luckan.**
- Vrid batterikammarens OPEN/CLOSE-vred på rätt sätt enligt bilden och stäng luckan.

## Tagning av vertikala bilder

Enhetens reglage- och knappfunktioner är de samma som dem på kameran.
När du använder den här enheten i vertikal ställning ställer du greppstyrningens ON/OFF-omkopplare till "ON."
- Greppkontrollknappen ON/OFF byter ratt- och knappfunktioner till ON och OFF.
- Oavsett positionen för greppkontrollknappen ON/OFF är kamerans kontrollknapp alltid igång.
- Ställ strömmen på ON och OFF med kamerans strömbrytare POWER. Greppkontrollknappen ON/OFF kan inte ställa in strömmen på ON och OFF.

### Indikator för batteriladdning

När två batteripaket sätts i syns följande indikator på kamerans LCD-skärm.

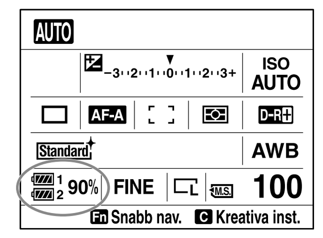


Av de två batteripaketen, använd det med minst laddning kvar först.
När du gör så lyser symbolen för det batteripaket som är i bruk ljust och det andra batteripaketets symbol är släckt. Den återstående batterinivåni batteripaketet som används visas som procenttal (%).
Symbolen för det batteripaket som är i bruk visas nedan. När laddningen i ett batteripaket tar slut byter enheten automatiskt över till det andra batteripaketet.

| Återstående batterikapacitet | | | | | |
|---|---|---|---|---|---|
| | hög ➡ låg | | | | |

Om bilder fortfarande tas under ett kort tag efter att -symbolen visas är strömmen på väg att ta slut, men enheten kommer automatiskt att byta till det andra batteripaketet.

## Anmärkningar om objektivet

- När denna enhet används monterad på kameran, och ett 70-200mm F2.8 G eller 300mm F2.8 G-objektiv med stativfot används, vrid då objektivets krage till det läge i vilket greppet kan användas.
- När denna enhet används monterad på kameran, och ett 70-200mm F2.8 G-objektiv med stativfot är monterat på ett stativ, kan det hända att följande objektivomkopplare inte kan användas vid vertikal fotografering. Gör inställningar i horisontellt läge före vertikal fotografering.
  — Fokuslägesomkopplare
  — DMF-lägesomkopplare
  — Fokusräckviddsbegränsare
- Vid montering på stativ, använd ett stativ med en skruv som är 5,5 mm eller kortare. Stativ med en skruv längre än 5,5 mm kan inte dras åt ordentligt, och enheten kommer att skadas.

## Felsökning

| Symptom | Åtgärd |
|---|---|
| Kameran fungerar inte ens efter att enheten har anslutits till kameran, batteripaketet(en) först in i enheten och kamerans strömbrytare POWER ställs in på ON. | • Kontrollera att enhetens tillsatsskruv är ordentligt åtdragen.<br>• Kontrollera att batteripaket(en) är laddade.<br>• Fäst åter batteripaketplattan till enheten. |
| Slutarknapp och öriga funktionsknappar fungerar inte. | • Anslut åter batteripaketplattan till enheten.<br>• Ställ in kamerans strömbrytare POWER på OFF, ta ur batteripaketet(en), och anslut åter enheten till kameran. |
| "Bara för "InfoLITHIUM"-batteri" visas även om äkta batteripaket från Sony används. | • Anslut åter batteripaketplattan till enheten.<br>• Ställ in kamerans strömbrytare POWER på OFF, ta ur batteripaketet(en), och anslut åter enheten till kameran. |

## Specifikationer

Batteripaket NP-FM500H DC7,2V
Inspelningsprestanda
Med två NP-FM500H-batteripaket:
Ca. 1 300 bildrutor
- Mätmetoden är i enlighet med CIPA-standard.
- Beroende på användingsvillkor, kan inspelningsprestanda vara lägre än det som listas .
- För mer information, hänvisa till instruktionsboken som medföljer DSLR-A700.

Storlek Ca. 137,7 mm × 121,5 mm × 87,2 mm (b/h/d)
Vikt Ca. 285 g
(omfattar batteribricka, men ej batteripaket)
Driftstemperatur 0°C till 40°C
Inkluderade artiklar Batterigrepp (1), batteribricka (1), kontaktskydd (1), uppsättning tryckt dokumentation

Utförande och specifikationer kan ändras utan föregående meddelande.

α och "InfoLITHIUM" är varumärken som tillhör Sony Corporation.

## Italiano

Prima di utilizzare il prodotto, leggere attentamente il presente manuale e conservarlo per eventuali riferimenti futuri.

**AVVERTENZA**

Per ridurre il pericolo di incendi o scosse elettriche, non esporre l'apparecchio alla pioggia o all'umidità.

Applicare del nastro adesivo sui contatti della batteria da smaltire onde evitare cortocircuiti; attenersi alle disposizioni locali per lo smaltimento della batteria.

Tenere le batterie o gli oggetti che possono essere ingeriti lontano dalla portata dei bambini. Consultare immediatamente un medico in caso di ingestione di un oggetto.

Rimuovere immediatamente le batterie e interrompere l'utilizzo del prodotto nei seguenti casi:
- Il prodotto è caduto o ha subito un urto che ha provocato l'esposizione delle parti interne.
- Il prodotto emette uno strano odore, calore o fumo.

Non smontare. Il contatto con il circuito ad alta tensione all'interno del prodotto può dare luogo a scosse elettriche.

**AVVERTENZA**

Sostituire la batteria esclusivamente con una del tipo specificato. Diversamente, si potrebbero causare incendi o incidenti.

Non esporre le batterie a fonti di calore eccessivo, quali la luce del sole, il fuoco o simili.

### Per i clienti in Europa

**Trattamento del dispositivo elettrico od elettronico a fine vita (applicabile in tutti i paesi dell'Unione Europea e in altri paesi europei con sistema di raccolta differenziata)**
Questo simbolo sul prodotto o sulla confezione indica che il prodotto non deve essere considerato come un normale rifiuto domestico, ma deve invece essere consegnato ad un punto di raccolta appropriato per il riciclo di apparecchi elettrici ed elettronici. Assicurandovi che questo prodotto sia smaltito correttamente, voi contribuirete a prevenire potenziali conseguenze negative per l'ambiente e per la salute che potrebbero altrimenti essere causate dal suo smaltimento inadeguato. Il riciclaggio dei materiali aiuta a conservare le risorse naturali. Per informazioni più dettagliate circa il riciclaggio di questo prodotto, potete contattare l'ufficio comunale, il servizio locale di smaltimento rifiuti oppure il negozio dove l'avete acquistato.

### < Avviso per i clienti residenti nei paesi che applicano le direttive UE >

Questo prodotto è realizzato da Sony Corporation, 1-7-1 Konan Minato-ku Tokyo, 108-0075 Giappone. Il Rappresentante autorizzato per la conformità alle direttive EMC e per la sicurezza dei prodotti è Sony Deutschland GmbH, Hedelfinger Strasse 61, 70327 Stuttgart, Germania. Per qualsiasi questione relativa all'assistenza o alla garanzia, consultare gli indirizzi forniti a parte nei relativi documenti.

## Imformazioni su "InfoLITHIUM"

Per "InfoLITHIUM" si intendono i blocchi batteria agli ioni di litio in grado di scambiare dati relativi, ad esempio, al consumo della batteria con dispositivi elettronici compatibili. Sony consiglia di utilizzare il blocco batteria "InfoLITHIUM" con dispositivi elettronici che presentano il logo InfoLITHIUM.

## Note sull'utilizzo

### La presente unità è un'impugnatura verticale per DSLR-A700. Non utilizzarla con altri dispositivi.

### Questa unità è progettata per essere resistente alla polvere e all'umidità ma non per essere impermeabile e a prova di spruzzi.

### Possono essere utilizzati soltanto uno o due blocchi batteria "InfoLITHIUM" NP-FM500H.

### I blocchi batteria NP-FM55H, NP-FM50, NP-FM30 non possono essere utilizzate.

- Rimuovere i blocchi batteria quando l'unità deve essere riposta per lungo tempo. La presenza di blocchi batteria lasciati all'interno dell'unità può provocare il danneggiamento del vano batteria a seguito della fuoriuscita del liquido di una batteria. In questo caso, consegnare immediatamente l'unità al rivenditore Sony di zona per la riparazione.
- Utilizzare una batteria Sony originale con la presente unità.
- La presente unità non dispone di una funzione di caricabatteria.

### Ambienti in cui evitare l'uso e la conservazione dell'unità

Durante l'uso o quando si intende riporre l'unità, evitare di lasciarla in ambienti esposti a:
- Temperature particolarmente alte
  Non lasciare l'unità in luoghi esposti alla luce diretta del sole, ad esempio i cruscotti, o nelle vicinanze di fonti di calore. La parte interna del veicolo può surriscaldarsi se i finestrini del mezzo vengono lasciati chiusi d'estate o se il veicolo è posteggiato al sole. L'unità può deformarsi o subire problemi di funzionamento se viene lasciata all'interno di un veicolo.
- Vibrazioni eccessive
- Forte elettromagnetismo o raggi
- Sabbia o polvere eccessiva

### Altre precauzioni

- L'unità è progettata per l'utilizzo a temperature comprese tra 0 °C e 40 °C.
- Un aumento rapido e notevole della temperatura può causare la formazione di condensa. Per impedirlo, sigillare l'unità in un sacchetto di plastica e rimuovere la maggior quantità d'aria dal sacchetto prima di portare l'unità in un ambiente caldo dopo averla lasciata in un luogo freddo per lungo tempo. Quando la temperatura nel sacchetto è gradualmente aumentata fino a raggiungere la temperatura nell'ambiente interno, è possibile togliere l'unità dal sacchetto. Queste procedure impediscono che l'unità subisca cambiamenti di temperatura rapidi, prevenendo così la formazione di condensa.
- L'unità sporca può essere pulita con un panno asciutto. Evitare il contatto dell'unità con alcool o altre sostanze chimiche.
- L' unità ha un punto di contatto del segnale collegato elettricamente alla fotocamera.
  Se i blocchi batteria vengono caricati quando l'unità non è collegata alla fotocamera, l'unità potrebbe incorrere in problemi di funzionamento o essere danneggiata da un corto circuito del punto di contatto.
  Quando si collega l'unità alla videocamera, si scollega o si conserva l'unità separatamente, assicurarsi di rimuovere dall'unità i blocchi batteria.

## A Identificazione dei componenti

**1** Contatti elettrici
**2** Barra guida
**3** Vite di fissaggio
**4** Perno
**5** Manopola OPEN/CLOSE vano batteria
**6** Registrazione: tasto Fn
Riproduzione: tasto (rotazione)
**7** Registrazione: tasto C (personalizzato)
Riproduzione: tasto (istogramma)
**8** Multi-selettore
**9** Manopola di controllo posteriore
**10** Interruttore ON/OFF per controllo impugnatura
**11** Tasto (esposizione)
**12** Registrazione: tasto AF/MF (messa a fuoco automatica/manuale)
Riproduzione: tasto (messa a fuoco ravvicinata)
**13** Registrazione: tasto AEL (blocco AE)
Riproduzione: tasto (indice)
**14** Alloggiamento batteria fotocamera
**15** Gancio per cordino
**16** Pulsante di scatto
**17** Manopola di controllo anteriore
**18** Attacco per treppiede
**19** Fermo blocco batteria
**20** Vassoio batteria

## B Applicazione dell'unità alla fotocamera

**1 Portare l'interruttore di accensione della fotocamera nella posizione "OFF".**
- Rimuovere gli eventuali blocchi batteria inseriti nell'unità.

**2 Rimuovere il blocco batteria dalla fotocamera.**

**3 Rimuovere il copriterminali dei contatti elettrici dell'unità.**
- Dopo l'uso, riapplicare il copriterminali per proteggere i contatti elettrici.

**4 Per collegare l'unità alla fotocamera allineare le parti elencate di seguito:**

[Unità]Barra guida ⟷ [Fotocamera]Vano batteria
[Unità]Alloggiamento batteria fotocamera ⟷ [Fotocamera]Sportello vano batteria
[Unità]Vite di fissaggio ⟷ [Fotocamera]Attacco per treppiede
[Unità]Perno ⟷ [Fotocamera]Foro sul fondo

**5 Ruotare la vite di fissaggio per bloccare la disposizione.**
- Controllare periodicamente che la vite di fissaggio non si allenti a seguito dell'utilizzo.

## C Inserimento dei blocchi batteria

Blocco batteria NP-FM500H (1 o 2 richiesti)
- NP-FM55H, NP-FM50, NP-FM30 non sono disponibili per l'utilizzo con la presente unità.
- Caricare i blocchi batteria con lo specifico adattatore prima dell'uso.

**1 Quando si sostituiscono i blocchi batteria mantenendo l'unità collegata alla fotocamera, portare l'interruttore di accensione della fotocamera nella posizione OFF.**

**2 Ruotare la manopola OPEN/CLOSE del vano batteria e portarla nella posizione "OPEN".**

**3 Premere il fermo del blocco batteria con un dito, come mostrato nella figura.**
- Quando il fermo del blocco batteria viene rilasciato, prestare attenzione alla fuoriuscita del vassoio batteria.

**4 Rimuovere il vassoio batteria.**

**5 Applicare i blocchi batteria al vassoio batteria rispettando le indicazioni sul vassoio.**
- Fissare il blocco batteria su entrambi i lati.
- Non toccare il terminale del vassoio batteria Ⓐ.
- Fissare solo il blocco batteria NP-FM500H al vassoio batteria. Non applicare altri blocchi batteria.
- Non smontare il vassoio batteria.
- Se si devono inserire due blocchi batteria, iniziare da quello con la potenza minore.
  Quando la capacità di un blocco batteria si esaurisce, l'unità passa automaticamente al secondo blocco batteria.

**6 Inserire il vassoio batteria nella posizione originale, premendo fino a udire uno scatto.**
- Assicurarsi che il fermo del blocco batteria blocchi il vassoio batteria.

**7 Chiudere lo sportello del vano batteria e portare la manopola OPEN/CLOSE del vano batteria nella posizione "CLOSE" per chiudere il coperchio.**
- Portare la manopola OPEN/CLOSE del vano batteria nella posizione corretta, come mostrato nella figura, e chiudere il coperchio.

## Ripresa di immagini verticali

Il funzionamento di manopole e tasti dell'unità corrisponde a quello dei controlli sul corpo della fotocamera.
Per utilizzare l'unità con orientamento verticale, portare l'interruttore ON/OFF di controllo impugnatura nella posizione "ON".
- L'interruttore ON/OFF di controllo impugnatura mette le funzioni selettore e tasto in modalità ON e OFF.
- Indipendentemente dalla posizione dell'interruttore ON/OFF di controllo impugnatura, il tasto di funzionamento della fotocamera è sempre in funzione.
- Spostare l'interruttore POWER della fotocamera nelle posizioni ON e OFF. L'interruttore ON/OFF di controllo impugnatura non consente di mettere l'alimentazione in modalità ON e OFF.

### Indicatore della carica residua della batteria

Quando i due blocchi batteria vengono inseriti, sullo schermo LCD verrà visualizzato l' indicatore

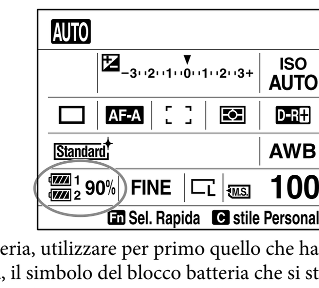


Tra i due blocchi batteria, utilizzare per primo quello che ha meno carica.
Durante la procedura, il simbolo del blocco batteria che si sta utilizzando è chiaro e il simbolo dell'altro blocco batteria è scuro. Il livello restante di carica della batteria in uso viene visualizzato come percentuale (%).
Il simbolo del blocco batterie che si sta utilizzando cambia come mostrato di seguito. Quando termina la carica del blocco batteria che si sta utilizzando l'unità passa automaticamente all'altro blocco batteria.

| Capacità residua della batteria | | | | | |
|---|---|---|---|---|---|
| | alta ➡ bassa | | | | |

Se le immagini vengono ancora riprese per qualche istante dopo che viene visualizzato il simbolo , la carica della batteria finirà ma l'unità passerà automaticamente all'altro blocco batteria.

(Continua dalla facciata posteriore)

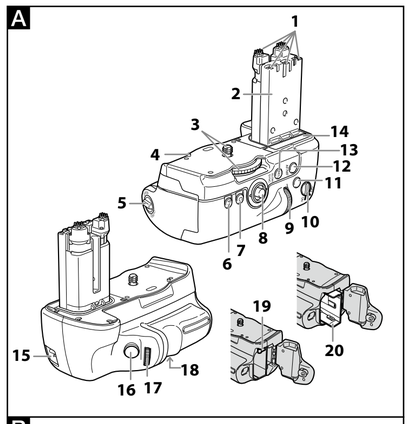


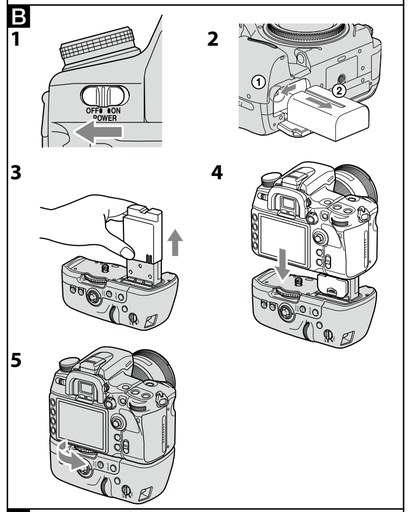


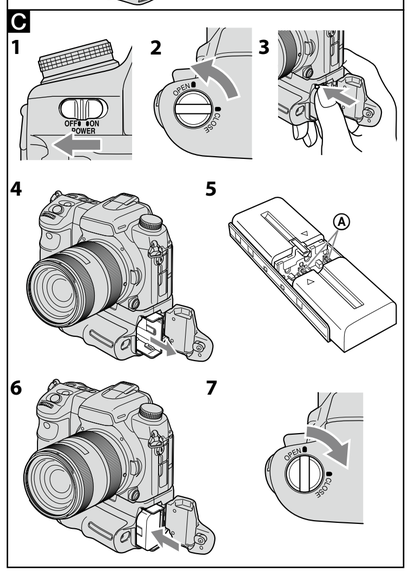


## Italiano

(Continua dalla facciata anteriore)

## Note relative all'obiettivo

- Se si utilizza l'unità installandola sulla fotocamera con obiettivo da 70-200mm F2.8 G o 300mm F2.8 G fissato al manicotto di montaggio sul treppiede, ruotare il manicotto in una posizione che consenta l'utilizzo dell'impugnatura.
- Se si utilizza l'unità installandola sulla fotocamera con obiettivo da 70-200mm F2.8 G fissato al manicotto di montaggio sul treppiede, i seguenti interruttori dell'obiettivo potrebbero non essere utilizzabili durante la ripresa verticale. Prima della ripresa verticale, impostarli in posizione orizzontale.
  — Interruttore di selezione del modo della messa a fuoco
  — Interruttore di selezione del modo DMF
  — Limitatore della gamma di messa a fuoco
- Per il treppiede utilizzare una vite della lunghezza massima di 5,5 mm. L'unità non può essere fissata in modo saldo ad un treppiede si utilizzano viti più lunghe. Un tentativo in questo può provocare danni all'unità.

## Risoluzione dei problemi

| Sintomo | Soluzione |
|---|---|
| Se nonostante l'unità sia collegata alla fotocamera, i blocchi batteria siano inseriti nell'unità e l'interruttore POWER della fotocamera si trovi in posizione ON la fotocamera non funziona: | • Controllare che la vite di fissaggio dell'unità sia serrata saldamente.<br>• Controllare che i blocchi batteria siano carichi.<br>• Fissare di nuovo il vassoio batteria all'unità. |
| Il pulsante di scatto o gli altri tasti di funzionamento non funzionano. | • Fissare di nuovo il vassoio batteria all'unità.<br>• Portare l'interruttore POWER della fotocamera in posizione OFF, rimuovere i blocchi batteria e collegare di nuovo l'unità alla fotocamera. |
| Viene visualizzato "Soltanto per batteria "InfoLITHIUM"" anche se si stanno utilizzando blocchi batteria Sony originali. | • Fissare di nuovo il vassoio batteria all'unità.<br>• Portare l'interruttore POWER della fotocamera in posizione OFF, rimuovere i blocchi batteria e collegare di nuovo l'unità alla fotocamera. |

## Caratteristiche tecniche

Blocco batteria NP-FM500H DC7,2V
Prestazioni di registrazione
Con due blocchi batteria NP-FM500H:
circa 1.300 inquadrature

- Il metodo di misurazione è conforme allo standard CIPA .
- A seconda delle condizioni di utilizzo, le prestazioni di registrazione potrebbe essere più basse di quanto è stato illustrato.
- Per maggiori informazioni, consultare le istruzioni per l'uso in dotazione con DSLR-A700.

Dimensioni circa 137,7 mm × 121,5 mm × 87,2 mm (l/a/p)
Peso circa 285 g
(incluso il vassoio batteria, esclusi i blocchi batteria)
Temperatura di utilizzo Da 0°C a 40°C
Accessori inclusi Impugnatura verticale (1), vassoio batteria (1), copriterminali (1), corredo di documentazione stampata

Disegno e caratteristiche tecniche sono soggetti a modifiche senza preavviso.
α e "InfoLITHIUM" sono marchi di fabbrica di Sony Corporation.

## Português

Antes de utilizar o produto, leia este manual até ao fim e guarde-o para consultas futuras.

### AVISO

Para reduzir o risco de incêndio ou choque eléctrico, não exponha a unidade à chuva ou à humidade.

Isole os contactos da bateria de lítio com fita adesiva para evitar um curto-circuito após a eliminação das baterias e cumpra as normas locais relativas à eliminação de baterias.

Mantenha as baterias ou outras peças que possam ser engolidas por crianças afastadas das mesmas. Contacte imediatamente um médico se um objecto for engolido.

Retire imediatamente as baterias e interrompa a utilização se...
- deixar cair o produto ou se este for sujeito a um impacto que deixe o seu interior exposto.
- o produto emitir um cheiro esquisito, calor ou fumo.

Não desmonte este produto. Pode ocorrer um choque eléctrico no caso de contacto com um circuito de alta voltagem existente no interior do produto.

### ATNÇÃO

Substitua a bateria apenas por uma do tipo especificado. Se não o fizer pode provocar um incêndio ou choque eléctrico.

Não exponha as baterias a fontes de calor excessivo, como a luz do sol, fogo ou outras.

### Para os clientes na Europa

**Tratamento de Equipamentos Eléctricos e Electrónicos no final da sua vida útil (Aplicável na União Europeia e em países Europeus com sistemas de recolha selectiva de resíduos)**
Este símbolo, colocado no produto ou na sua embalagem, indica que este não deve ser tratado como resíduo urbano indiferenciado. Deve sim ser colocado num ponto de recolha destinado a resíduos de equipamentos eléctricos e electrónicos. Assegurando-se que este produto é correctamente depositado, irá prevenir potenciais consequências negativas para o ambiente bem como para a saúde, que de outra forma poderiam ocorrer pelo mau manuseamento destes produtos. A reciclagem dos materiais contribuirá para a conservação dos recursos naturais. Para obter informação mais detalhada sobre a reciclagem deste produto, por favor contacte o município onde reside, os serviços de recolha de resíduos da sua área ou a loja onde adquiriu o produto.

### < Nota para os clientes nos países que apliquem as Directivas da UE >

O fabricante deste produto é a Sony Corporation, 1-7-1 Konan Minato-ku Tokyo, 108-0075 Japan. O Representante Autorizado para EMC e segurança de produto é a Sony Deutschland GmbH, Hedelfinger Strasse 61, 70327, Stuttgart, Germany. Para questões acerca de serviço e acerca da garantia, consulte as moradas fornecidas em separado, nos documentos de serviço e garantia.

## O que é "InfoLITHIUM"?

"InfoLITHIUM" é uma bateria de iões de lítio com capacidade para trocar dados com equipamentos electrónicos compatíveis sobre a carga respectiva. A Sony recomenda a utilização de uma bateria recarregável "InfoLITHIUM" com equipamentos electrónicos que apresentem a marca *InfoLITHIUM*.

## Notas sobre a Utilização

**Esta unidade é um Punho Vertical para o modelo DSLR-A700. Não o instale noutros dispositivos.**

**Esta unidade foi concebida como à prova de pó e humidade mas não à prova de água nem de salpicos.**

**Apenas pode ser utilizado um ou dois conjunto(s) de bateria "InfoLITHIUM" NP-FM500H.**

**Não podem ser utilizadas as baterias NP-FM55H, NP-FM50, NP-FM30.**

- Retire os conjuntos da bateria quando guardar a unidade durante um período de tempo prolongado.
  Se deixar os conjuntos da bateria introduzidos na unidade, pode provocar danos no compartimento da bateria devido à fuga de líquido da bateria. Se isso acontecer, solicite imediatamente a sua reparação junto do concessionário Sony mais próximo.
- Certifique-se de que utiliza uma bateria Sony genuína com esta unidade.
- Esta unidade não possui a função de carregador de bateria.

### Locais a evitar para utilização e armazenamento da bateria

Quer se encontre em utilização ou em armazenamento, não deixe a bateria num local onde fique exposta a:
- Temperaturas extremamente elevadas
  Não deixe a unidade num local onde fique exposta à luz solar directa; Evite locais como o tablier de veículos ou próximos de fontes de calor. O interior do veículo pode ficar extremamente quente se as janelas estiverem fechadas no Verão ou se o veículo se encontrar exposto à luz solar directa. A unidade pode ficar deformada ou avariada se deixada no interior de um veículo.
- Vibrações excessivas
- Electromagnetismo ou raios fortes
- Areia ou pó excessivos

### Outras precauções

- Esta unidade foi concebida para uma utilização com temperaturas entre 0 °C e 40 °C.
- Um aumento rápido e elevado da temperatura provoca a formação de condensação. Por isso, vede a unidade num saco plástico e retire o máximo de ar do interior do saco antes de tentar transportar esta unidade para um local interior, após ter estado exposta ao frio durante um período prolongado de tempo. Logo que a temperatura no saco tenha subido gradualmente para a temperatura ambiente, poderá retirar a unidade do saco. Estes procedimentos evitarão que a unidade sofra mudanças súbitas de temperatura e, deste modo, a formação de condensação.
- Quando estiver suja, esta unidade pode ser limpa com um pano limpo e seco. Não deixe que esta unidade entre em contacto com álcool ou outros produtos químicos.
- Esta unidade possui um ponto de contacto com a câmara de sinal ligado electricamente.
  Se colocar o(s) conjunto(s) da bateria quando esta unidade não estiver instalada na câmara, a unidade pode funcionar mal ou ser danificada devido a um curto-circuito no ponto de contacto.
  Se instalar a unidade na câmara, quando retirar a unidade da câmara ou a guardar à parte, retire o(s) conjunto(s) da bateria desta unidade.

## A Identificar as Peças

1 Contactos eléctricos
2 Barra guia
3 Parafuso de fixação
4 Pino de localização
5 Interruptor OPEN/CLOSE (Abrir/Fechar) do compartimento da bateria
6 Gravar: Botão Fn
Reprodução: Botão (Rodar)
7 Gravar: Botão C (Personalizar)
Reprodução: Botão (Histograma)
8 Selector múltiplo
9 Selector de controlo traseiro
10 Interruptor de controlo do punho ON/OFF (Ligado/Desligado)
11 Botão (Exposição)
12 Gravar: Botão AF/MF (Focagem automática/Focagem manual)
Reprodução: Botão (Focagem próxima)
13 Gravar: Botão AEL (Bloqueio de AE)
Reprodução: Botão (Índice)
14 Ranhura da tampa da bateria da câmara
15 Gancho da correia
16 Botão do obturador
17 Selector de controlo dianteiro
18 Encaixe para o tripé
19 Bloqueio do conjunto da bateria
20 Bandeja do conjunto da bateria

## B Instalar a unidade na câmara

**1 Regule o interruptor POWER da câmara para "OFF" (Desligado).**
- Se o(s) conjunto(s) da bateria se encontrar(em) na unidade, retire o(s) conjunto(s) da bateria.

**2 Retire o conjunto da bateria da câmara.**

**3 Retire a tampa dos terminais dos contactos eléctricos da unidade.**
- Após a utilização, coloque novamente a tampa dos terminais para proteger os contactos eléctricos.

**4 Alinhe a peça seguinte para instalar a unidade na câmara.**
[Esta unidade]Barra guia ⟷ [Câmara]Compartimento da bateria
[Esta unidade]Ranhura da tampa da bateria da câmara ⟷ [Câmara]Porta da câmara da bateria
[Esta unidade]Parafuso de fixação ⟷ [Câmara]Encaixe para o tripé
[Esta unidade]Pino de localização ⟷ [Câmara]O orifício da parte inferior

**5 Rode o parafuso de fixação para bloquear.**
- Periodicamente, confirme se o parafuso de fixação não está solto durante a utilização.

## C Introduzir os conjuntos da bateria

Conjunto da bateria NP-FM500H (1 ou 2 necessários)
- NP-FM55H, NP-FM50, NP-FM30 não estão disponíveis com esta unidade.
- Certifique-se de que carrega os conjuntos da bateria com o adaptador de bateria especificado, antes da utilização.

**1 Quando substituir os conjuntos da bateria com a unidade instalada na câmara, regule o interruptor POWER da câmara para OFF (Desligado).**

**2 Rode o interruptor OPEN/CLOSE (Abrir/Fechar) do compartimento da bateria para "OPEN" (Abrir).**

**3 Pressione o encosto do conjunto da bateria para cima, com o dedo, conforme ilustrado.**
- Quando soltar o bloqueio do encosto do conjunto da bateria, proceda com cuidado na extracção da bandeja do conjunto da bateria.

**4 Retire a bandeja do conjunto da bateria.**

**5 Instale os conjuntos da bateria na bandeja da bateria, de acordo com o visor da bandeja da bateria.**
- Quando instalar um conjunto de bateria, instale-o em qualquer um dos lados.
- Não toque no terminal da bandeja do conjunto da bateria Ⓐ.
- Instale o conjunto da bateria NP-FM500H apenas na bandeja do conjunto da bateria. Não instale os outros conjuntos de bateria.
- Não desmonte a bandeja do conjunto da bateria.
- Quando introduzir dois conjuntos de bateria, comece por utilizar o que tiver menos carga.
  Quando se esgotar a capacidade do conjunto de bateria utilizado, a unidade muda automaticamente para o outro conjunto de bateria.

**6 Introduza a bandeja do conjunto da bateria na posição original, pressionando-a até fazer clique.**
- Certifique-se de que o bloqueio do conjunto da bateria fixa a bandeja do conjunto da bateria.

**7 Feche a porta do compartimento da bateria e rode o interruptor OPEN/CLOSE (Abrir/Fechar) do compartimento da bateria para "CLOSE" (Fechar) para fechar a tampa.**
- Rode o interruptor OPEN/CLOSE (Abrir/Fechar) da câmara da bateria para a devida posição, conforme ilustrado, e feche a tampa.

## Fotografar imagens verticais

As operações dos selectores e botões da unidade são as mesmas que as utilizadas para o corpo principal da máquina.
Quando utilizar esta unidade na orientação vertical, regule o interruptor ON/OFF (Ligar/Desligar) do controlo do punho para "ON" (Ligado).
- O interruptor ON/OFF (Ligar/Desligar) do controlo de punho muda as funções do selector e do botão para ON (Ligar) e OFF (Desligar).
- Independentemente da posição do interruptor ON/OFF (Ligar/Desligar) do controlo de punho, o botão de operação da câmara está sempre activo.
- Ligue e desligue a câmara através das posições ON (Ligar) e OFF (Desligar) do interruptor POWER da câmara. O interruptor ON/OFF (Ligar/Desligar) do controlo de punho não liga nem desliga a câmara (ON (Ligar) e OFF (Desligar)).

### Indicador de carga restante da bateria

Quando instalar os dois conjuntos da bateria, será exibido o seguinte indicador no ecrã LCD da câmara.

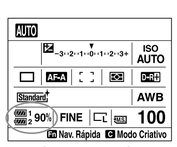


Dos dois conjuntos da bateria, utilize primeiro aquele que apresentar menos carga. Quando o fizer, a marca do conjunto da bateria utilizado fica clara e a marca do outro conjunto da bateria fica escura. O nível de carga restante do conjunto da bateria utilizado é apresentado em percentagem (%).
A marca do conjunto da bateria em utilização muda conforme indicado abaixo.
Quando a carga da bateria se esgota, a unidade muda automaticamente para o outro conjunto da bateria.

| | |
|---|---|
| Carga restante da bateria | alta ⟶ baixa |
| Se ainda forem tiradas fotografias durante um curto período de tempo após aparecer a marca , a carga da bateria esgotar-se-á mas a unidade muda automaticamente para o outro conjunto da bateria. | |

## Notas sobre a lente

- Quando utilizar esta unidade instalada na câmara com a lente 70-200mm F2.8 G ou 300mm F2.8 G instalada no colar de montagem do tripé, rode o colar de montagem do tripé para a posição que permita que seja utilizado o punho.
- Quando utilizar esta unidade instalada na câmara com a lente 70-200mm F2.8 G aplicada no colar de montagem do tripé, os seguintes interruptores de lente podem não funcionar no modo de fotografia vertical. Antes da fotografia vertical, coloque-os em posição horizontal.
  — Selector do modo de focagem
  — Selector do modo DMF
  — Limitador da distância de focagem
- Quando utilizar um tripé, utilize um parafuso de 5,5 mm ou menor. Esta unidade não pode ser fixa de modo firme num tripé com parafusos longos. Se o tentar fazer, poderá danificar a unidade.

## Resolução de problemas

| Sintoma | Solução |
|---|---|
| A câmara não funciona mesmo após a unidade ser instalada na câmara, o(s) conjunto(s) da bateria estarem instalados na unidade e o interruptor POWER da câmara estar colocado em ON (Ligar). | • Verifique se o parafuso de fixação da unidade está bem apertado.<br>• Verifique se o(s) conjunto(s) da bateria está(ão) carregado(s).<br>• Volte a instalar a bandeja do conjunto da bateria na unidade. |
| O botão do obturador ou outros botões não funcionam. | • Volte a instalar a bandeja do conjunto da bateria na unidade.<br>• Regule o interruptor POWER da câmara para OFF (Desligar) retire o(s) conjunto(s) da bateria e instale novamente a unidade na câmara. |
| "Só para bateria "InfoLITHIUM"" é apresentado, apesar de utilizar o(s) conjunto(s) da bateria da Sony genuínos. | • Volte a instalar a bandeja do conjunto da bateria na unidade.<br>• Regule o interruptor POWER da câmara para OFF (Desligar), retire o(s) conjunto(s) da bateria e instale novamente a unidade na câmara. |

## Especificações

Conjunto da bateria NP-FM500H CC 7,2 V
Desempenho de gravação
Com dois conjuntos de bateria NP-FM500H:
Aprox. 1.300 fotogramas

- O método de medição está em conformidade com a norma CIPA.
- Dependendo das condições de utilização, o desempenho de gravação pode ser inferior ao indicado.
- Para mais informações, consulte as instruções de funcionamento fornecidas com a DSLR-A700.

Dimensões Aprox. 137,7 mm × 121,5 mm × 87,2 mm (c/a/p)
Peso Aprox. 285 g
(incluindo a bandeja da bateria, excluindo os conjuntos da bateria)
Temperatura de funcionamento 0°C a 40°C
Itens incluídos Punho vertical (1), Bandeja da bateria (1), Tampa dos terminais (1), Documentos impressos

O design e as especificações estão sujeitos a alterações sem aviso prévio.
α e "InfoLITHIUM" são marcas comerciais da Sony Corporation.

## Русский

Перед пользованием лампой-вспышкой рекомендуется прочитать настоящую инструкцию внимательно и хранить у себя на дальнейшую справку.

### ПРЕДУПРЕЖДЕНИЕ

Для уменьшения опасности возгорания или поражения электрическим током не подвергайте аппарат воздействию дождя или влаги.

При уничтожении литиевых батареек следует заклеить их контакты липкой лентой во избежание короткого замыкания и соблюдать правила уничтожения батареек, которые действуют на месте.

Держите батарейки или другие мелкие предметы, которые могут быть проглочены, подальше от маленьких детей. Если такой предмет проглочен, срочно обратитесь к врачу.

Надо снять батарейки из устройства и прекратить пользование им в случае, если...
- устройство упало на пол или подвергнуто механическому удару и в результате этого оно раскрыто.
- устройство издает необычный запах, тепло или дым.

Не разрешается разбирать устройство. Касание встроенной в него цепи высокого напряжения может привести к поражению электрическим током.

### ПРЕДУПРЕЖДЕНИЕ

Заменяйте батарею только на батарею указанного типа. Несоблюдение этого требования может привести к возгоранию или получению телесных повреждений.

Не следует подвергать батарейные блоки воздействию чрезмерно высокой температуры, такой как прямые солнечные лучи, огонь или аналог.

### Для пользователей в Европе

**Утилизация электрического и электронного оборудования (директива применяется в странах Евросоюза и других европейских странах, где действуют системы раздельного сбора отходов)**
Данный знак на устройстве или его упаковке обозначает, что данное устройство нельзя утилизировать вместе с прочими бытовыми отходами. Его следует сдать в соответствующий приемный пункт переработки электрического и электронного оборудования. Неправильная утилизация данного изделия может привести к потенциально негативному влиянию на окружающую среду и здоровье людей, поэтому для предотвращения подобных последствий необходимо выполнять специальные требования по утилизации этого изделия. Переработка данных материалов поможет сохранить природные ресурсы. Для получения более подробной информации о переработке этого изделия обратитесь в местные органы городского управления, службу сбора бытовых отходов или в магазин, где было приобретено изделие.

### < Примечание для покупателей в странах, где действуют директивы ЕС >

Производителем данного устройства является корпорация Sony Corporation, 1-7-1 Konan Minato-ku Tokyo, 108-0075 Japan. Уполномоченным представителем по электромагнитной совместимости (EMC) и безопасности изделия является компания Sony Deutschland GmbH, Hedelfinger Strasse 61, 70327 Stuttgart, Germany. По вопросам обслуживания и гарантии обращайтесь по адресам, указанным в соответствующих документах.

## Что такое "InfoLITHIUM"?

"InfoLITHIUM" – это батарейный блок литиево-ионного типа, который позволяет обменять данные с совместимой электронной аппаратурой о потреблении батарейного блока. Фирма рекомендует использовать батарейный блок "InfoLITHIUM" применительно к электронной аппаратуре с логотипом *InfoLITHIUM*.

## Общие указания по пользованию

**Настоящее устройство является вертикальной рукояткой, разработанной исключительно для фотокамеры DSLR-A700. Не следует подключить его к другой аппаратуре.**
**Настоящее устройство выполнено в пыле-и влагонепроницаемом исполнении, а не в водо-и брызгонепроницаемом исполнении.**
**Только один или два батарейных блока типа "InfoLITHIUM" марки NP-FM500H могут использоваться.**
**Батарейные блоки марок NP-FM55H, NP-FM50 и NP-FM30 не могут использоваться.**

- При хранении устройства в долгое время следует удалить батарейные блоки. Оставление батарейных блоков загруженными в устройстве может привести к повреждению батарейного отсека из-за утечки электролита из батарейного блока. При возникновении этого следует отдать устройство незамедлительно в ремонт у ближайшего дилера фирмы Sony.
- Для настоящего устройства необходимо применить подлинный батарейный блок фирмы Sony.
- Настоящее устройство не оснащено функцией зарядки батарейного блока.

### Места, подлежащие избежанию при использовании и хранении устройства

Независимо от использования или хранения не следует оставлять устройство в местах, подвергаемых воздействию:
- Значительно повышенной температуры
  Не следует оставлять устройство в местах, подвергаемых воздействию прямых солнечных лучей; Избегайте мест, в том числе щиток управления машины или близость от источника тепла. Температура в машине может повыситься значительно в результате закрытия окон в летний период или подвергания воздействию прямых солнечных лучей. Оставление устройства в машине в таком состоянии может привести к деформации его или неполадке в его работе.
- Чрезмерных вибраций
- Сильного электромагнетизма или лучей
- Чрезмерно песчанистой или запыленной среды

### Другие предостережения

- Настоящее устройство предназначается для работы при темпетатуре окружающей среды от 0°C до 40°C.
- Резкое и значительное повышение температуры может вызвать конденсацию влаги. Поэтому, перед приносом в комнату устройства, находявшегося долгое время на холодном воздухе, следует вложить устройство в пластиковый мешок и загерметизировать его, удаляя воздух из мешка как можно больше. Когда температура в мешке стала повышать постепенно до комнатной температуры, устройство может быть извлечено из мешка безопасно. Таким образом можно предохранить устройство от воздействия резкого изменеия температуры и, следовательно, конденсации влаги.
- Настоящее устройство надо очистить от грязи чистой сухой тканью. Не допускается соприкосновение устройства со спиртом или другими химикатами.
- Настоящее устройство оснащено сигнальной контактной точкой, электрически подсоединенной к камере.
  Загрузка батарейного(ых) блока(ов) без подключения устройства к камере может привести к неисправности в работе или повреждению его в результате короткого замыкания контактной точки.
  При подключении устройства к камере, отключении его от камеры или хранении его надо удалить батарейный(е) блок(и) из устройства.

## A Наименование деталей и органов управления

1 Электрические контакты
2 Направляющая планка
3 Закрепляющий винт
4 Установочный штифт
5 Ручка OPEN/CLOSE (Откр./Закр.) батарейного отсека
6 При съемке: Кнопка Fn (Функциональная)
При воспроизведении: Кнопка (Поворот)
7 При съемке: Кнопка C (Пользовательская установка)
При воспроизведении: Кнопка (Гистограмма)
8 Мультиселектор
9 Задний диск управления
10 Переключатель ON/OFF (Вкл./Выкл.) управления от рукоятки
11 Кнопка (Экспозиция)
12 При съемке: Кнопка AF/MF (Авт.фокусировка/Ручн.фокусировка)
При воспроизведении: Кнопка (Близкий фокус)
13 При съемке: Кнопка AEL (Фиксация автоэкспозиции)
При воспроизведении: Кнопка (Индекс)
14 Слот под крышечку батарейного отсека камеры
15 Крючок для ремешка
16 Спусковая кнопка
17 Передний диск управления
18 Гнездо подключения штатива
19 Стопор под батарейный блок
20 Желоб под батарейный блок

## B Подключение устройства к камере

**1 Установите переключатель POWER (Питание) камеры в положение "OFF." (Выкл.)**
- Батарейный(е) блок(и) надо удалить из устройства, если загружен(ы).

**2 Удалите батарейный блок из камеры.**

**3 Удалите крышку разъема с электрических контактов устройства.**
- После окончания работы надо надеть крышку разъема обратно на электрические контакты для защиты их.

**4 Совместите нижеприведенные части друг с другом для подключения настоящего устройства к камере.**
[Устройство] Направляющая планка ⟷ [Камера] Батарейный отсек
[Устройство] Слот под крышечку батареного отсека камеры ⟷ [Камера] Дверца батарейного отсека
[Устройство] Закрепляющий винт ⟷ [Камера] Гнездо подключения штатива
[Устройство] Установочный штифт ⟷ [Камера] Отверстие в дне

**5 Заверните закрепляющий винт для фиксации его.**
- При работе устройства следует периодически убедиться в том, что закрепляющий винт не ослаблен.

## C Загрузка батарейных блоков

Батарейный блок NP-FM500H (Требуется 1 шт или 2 шт)
- Батарейные блоки марок NP-FM55H, NP-FM50 и NP-FM30 не могут служить для настоящего устройства.
- Перед пользованием батарейными блоками надо зарядить их указанным адаптером-устройством для зарядки батарейного блока.

**1 Для замены батарейных блоков при подключенном к камере устройстве установите переключатель POWER (Питание) камеры в положение OFF (Выкл.).**

**2 Поверните ручку OPEN/CLOSE (Откр./Закр.) батарейного отсека до положения "OPEN."**

**3 Поднимите вверх стопор батарейного блока пальцем, как показано на рисунке.**
- Надо помнить, что при освобождении фиксатора стопора батарейного блока выходит желоб под батарейный блок.

**4 Снимите желоб под батарейный блок.**

**5 Установите батарейные блоки на желоб согласно указанию на нем.**
- При установке одного батарейного блока можно положить его на любую сторону.
- Нельзя касаться разъема на желобе под батарейный блок Ⓐ.
- Установите только батарейный блок NP-FM500H на желоб под батарейный блок. Не допускается установить батарейные блоки других марок.
- Не следует разобрать желоб под батарейный блок.
- При загрузке двух батарейных блоков устройство начинает работу с питанием от блока меньшего заряда. Когда использующийся батарейный блок разряжен, устройство автоматически переключает на питание от другого батарейного блока.

**6 Вставьте желоб под батарейный блок в исходное положение, нажимая его до щелчка.**
- Надо проверить, что стопоры под батарейный блок фиксируют желоб под батарейный блок.

**7 Закройте дверцу батарейного отсека и поверните ручку OPEN/CLOSE (Откр./Закр.) батарейного отсека до положения "CLOSE" для закрытия крышечки.**
- Повернув ручку OPEN/CLOSE (Откр./Закр.) батарейного отсека точно до заданного положения, как показано на рисунке, закройте крышечку.

## Съемка вертикальных изображений

Операции дисков и кнопок на устройстве одинаковы с теми на собственно камере.
При пользовании устройством в вертикальной ориентации установите переключатель ON/OFF (Вкл./Выкл.) управления от рукоятки в положение "ON."
- Переключатель ON/OFF (Вкл./Выкл.) управления от рукоятки переключает между функциями ON и OFF дисков и кнопок управления.
- Независимо от положения переключателя ON/OFF (Вкл./Выкл.) управления от рукоятки кнопка управления камерой действует всегда.
- Переключите питание между ON и OFF с помощью переключателя POWER (Питание) камеры. Переключатель ON/OFF (Вкл./Выкл.) управления от рукоятки не может пелеключить питание между ON и OFF.

### Индикатор оставшегося заряда батарейного блока

При загрузке двух батарейных блоков на экран ЖКД камеры выводится приведенный ниже индикатор.

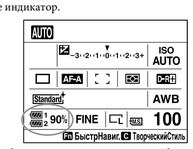


Из двух батарейных блоков, устройство начинает работу с питанием от блока меньшего заряда.
При этом знак использующегося батарейного блока светит ярко, а знак другого блока – тускло. Уровень оставшегося заряда использующегося батарейного блока показывается в процентах (%).
Знак использующегося батарейного блока меняется, как показано ниже. Когда использующийся батарейный блок разряжен, то устройство автоматически переключает на питание от другого батарейного блока.

| | |
|---|---|
| Оставшийся заряд батарейного блока | Больше ⟶ Меньше |
| В случае, если съемка еще выполняется недолгое время после появления знака , то батарейный блок будет разряжен, но, устройство автоматически переключает на питание от другого батарейного блока. | |

## Примечания относительно объектива

- При подключении данного устройства к камере с объективом 70-200mm F2.8 G или 300mm F2.8 G, подсоединенной к обойме для установки на штатив, поверните эту обойму в положение, которое позволяет использовать рукоятку.
- При подключении данного устройства к камере с объективом 70-200mm F2.8 G, подсоединенной к обойме для установки на штатив, указанные ниже переключатели объектива могут не работать при съемке с вертикальной ориентацией кадра. Перед выполнением съемки с вертикальной ориентацией кадра установите их в горизонтальное положение.
  — Переключатель режимов фокусировки
  — Переключатель режимов DMF
  — Ограничитель диапазона фокусировки
- Для использования штатива необходим один винт длиной 5,5 мм или короче. При использовании длинных винтов устройство будет невозможно плотно прикрепить к штативу. В случае попытки выполнить это, можно повредить устройство.

## Возможные неисправности и их устранение

| Неисправность | Способ устранения |
|---|---|
| Камера не работает даже после того, как устройство подключено к ней, батарейный(е) блок(и) загружен(ы) в устройство и переключатель POWER (Питание) камеры поставлен в положение ON (Вкл.). | • Проверить, что закрепляющий винт затянут надежно.<br>• Проверить, что батарейный(е) блок(и) заряжен(ы).<br>• Снова установить желоб под батарейный блок на устройство. |
| Спусковая кнопка или другие кнопки управления не работают. | • Снова установить желоб под батарейный блок на устройство.<br>• Поставить переключатель POWER (Питание) камеры в положение OFF (Выкл.), снять батарейный(е) блок(и) и снова подключить устройство к камере. |
| "Только для батареи "InfoLITHIUM"" показан даже при использовании подлинного(ых) батарейного(ых) блока(ов) фирмы Sony. | • Снова установить желоб под батарейный блок на устройство.<br>• Поставить переключатель POWER (Питание) камеры в положение OFF (Выкл.), снять батарейный(е) блок(и) и снова подключить устройство к камере. |

## Технические характеристики

Батарейный блок NP-FM500H, 7,2 В постоянного тока
Количество съемок
В случае применения двух батарейных блоков NP-FM500H:
Приблиз. 1300 кадров

- Метод измерения соответствует требованиям по стандарту CIPA.
- В зависимости от условий пользования, количество съемок может быть меньше, чем вышеуказанное.
- Подробную информацию смотрите в инструкции по пользованию, поставляемой в комплекте с DSLR-A700.

Габариты Приблиз. 137,7 мм × 121,5 мм × 87,2 мм (ш/в/г)
Масса Приблиз. 285 г
(с желобом под батарейный блок, без батарейных блоков)
Рабочая температура От 0°C до 40°C
Комплектность поставки
Вертикальная рукоятка (1), Желоб под батарейный блок (1), Крышка разъема (1), Набор напечатанной документации

Конструкция и технические характеристики могут быть изменены без уведомления.
α и "InfoLITHIUM" являются торговыми марками фирмы Sony Corporation.

Изготовитель: Сони Корпорейшн
Адрес: 1-7-1 Конан, Минато-ку, Токио, 108-0075 Япония
Страна-производитель: Япония

Дата изготовления литий-ионного батарейного блока указана на боковой стороне или на поверхности с наклейкой.

5 английских букв и цифр

XXXXX

7 : 2007 г.
8 : 2008 г.
9 : 2009 г.
0 : 2010 г.
·
·
·

A : Январь
B : Февраль
C : Март
D : Апрель
E : Май
F : Июнь
G : Июль
H : Август
I : Сентябрь
J : Октябрь
K : Нолбрь
L : Декабрь