SONY

4-114-904-**02**(1)

液晶フード
LCD Hood
Pare-soleil LCD
液晶显示屏罩

取扱説明書 /Operating Instructions/ Mode d'emploi/Bedienungsanleitung/ Manual de instrucciones/Gebruiksaanwijzing/ Bruksanvisning/Manual de instruções/ Istruzioni per l'uso/ Инструкция по эксплуатации / 使用說明書 /使用说明书 / 사용설명서 / تعليمات التشغيل

SH-L32W

©2008 Sony Corporation Printed in Japan

http://www.sony.net/

この説明書は、古紙70%以上の再生紙と、VOC (揮発性有機化合物)ゼロ植物油型インキを使用しています。

Printed on 70% or more recycled paper using VOC (Volatile Organic Compound)-free vegetable oil based ink.

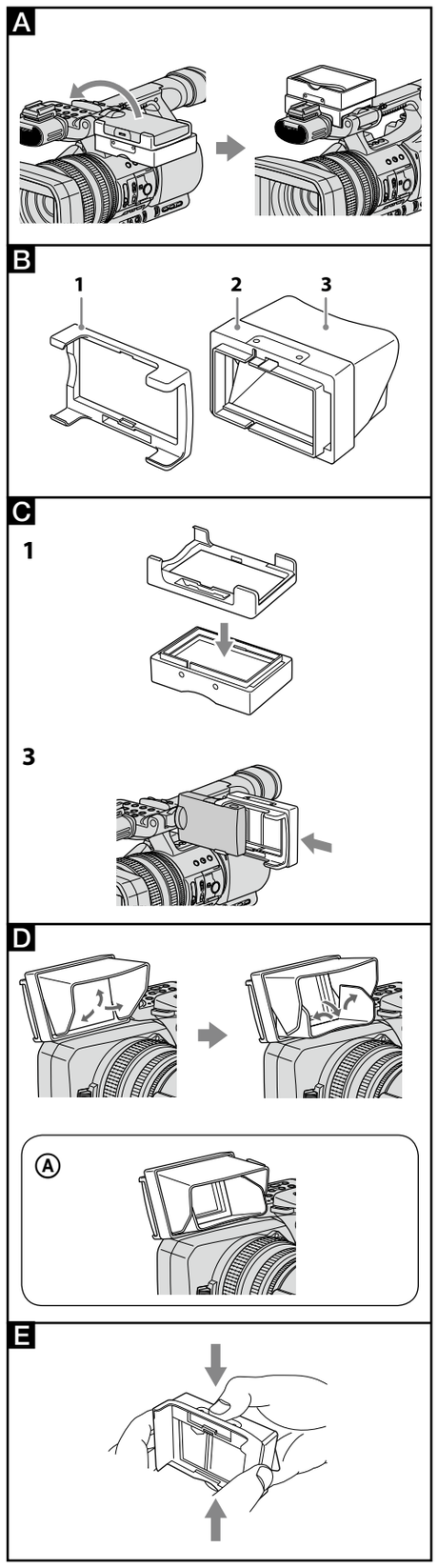

日本語

お買い上げいただきありがとうございます。

ご使用の前にこの取扱説明書をお読みください。お読みになったあとは、いつでも見られるところに必ず保管してください。

SH-L32Wは、ソニーのデジタルビデオカメラレコーダー(以下、カメラとする)用の液晶フードです。対象のカメラはすべての国や地域で取り扱いをしているわけではありません。お使いになる前に、この取扱説明書をよくお読みください。

主な特長

- 屋外での撮影などで液晶画面への不要な光や映り込みを防ぎ、液晶画面の視認性を高めます。
- フード部の開口部を狭くすることで、液晶部の遮光性をより高めることもできます。
- 取り付けたままフード部を閉じ、液晶画面を反転させてカメラに収納できます。(イラストA)
- アタッチメントを液晶フードから取りはずして持ち運ぶことができます。

各部の名前 B

1 アタッチメント　2 外枠　3 フード部

取り付ける C

1. アタッチメントを本機に取り付ける。(イラストC-1)
2. カメラの液晶画面を開く。
3. 本機の外枠をカメラの液晶画面に沿わせ、止まる位置までスライドさせて取り付ける。(イラストC-3)

フード部を開閉する D

イラストの手順でフード部を開きます。閉じるときは逆の手順で閉じます。
フード部に面ファスナーがついています。

遮光性を高める使いかた

フード部の面ファスナーを調整して液晶画面の開口部を狭くしてください。(イラストD-Ⓐ)

取りはずす

本機の外枠をスライドさせて取りはずす。

アタッチメントの取りはずしかた E

本機のPUSH部を上下から押さえ、アタッチメントを取りはずします。

使用上のご注意

- カメラに装着した状態で本機だけを持たないでください。本機がはずれてカメラが壊れたり、思わぬけがをすることがあります。
- 本機が取り付けられているときは、液晶画面を持って開いてください。本機を持って開くと、本機がカメラからはずれます。

主な仕様

外形寸法	約89×60×25 mm（幅／高さ／奥行き） （フード部を閉じた場合）（最大突起部を除く）
質量	約40 g
同梱物	液晶フード(1)、アタッチメント(1)、 印刷物一式

仕様および外観は、改良のため予告なく変更することがありますが、ご了承ください。

よくあるお問い合わせ、解決方法などは、ホームページをご活用ください。

http://www.sony.co.jp/support

使い方相談窓口

フリーダイヤル	0120-333-020
携帯電話・PHS・一部のIP電話	0466-31-2511
FAX	0120-333-389
受付時間	月～金：9:00～18:00 土・日・祝日：9:00～17:00

上記番号へ接続後、最初のガイダンスが流れている間に「400」+「#」を押してください。直接、担当窓口へおつなぎします。

ソニー株式会社　〒108-0075 東京都港区港南1-7-1

English

Before operating this unit, please read this manual thoroughly and retain it for future reference.

The SH-L32W is an LCD hood for the Sony digital video camera (referred to below as "camera").
These camera models may not be available in all countries/regions.
Read the operating instructions carefully before use.

Features

- This LCD hood improves the visibility of the LCD screen when recording outdoors, for example, by preventing unwanted light or reflection from shining onto the LCD screen.
- The light-blocking effect of the LCD screen is enhanced by narrowing the LCD hood opening.
- You can close the hood portion with the LCD hood attached, and rotate and store the LCD screen into the camera (illustration A).
- You can carry the attachment by detaching it from the LCD hood.

Identifying the parts B

1 Attachment　2 Frame　3 Hood portion

Attaching the LCD Hood C

1. **Attach the attachment to this LCD hood (illustration C-1).**
2. **Open the camera's LCD screen.**
3. **Slide this LCD hood along the camera's LCD screen until it stops. Then, attach it. (illustration C-3).**

Opening and closing the hood portion D

Open the hood portion as shown in illustration. Close the hood portion in the reverse way.
There is hook and loop fastener at the back side of the hood portion.

How to use the LCD hood to enhance the light blocking effect

Adjust the hook and loop fastener of the hood to narrow the LCD screen opening (illustration D-Ⓐ)

Detaching the LCD Hood

Slide this LCD hood and detach it.

How to detach the attachment E

Press the PUSH part of this LCD hood on the top and bottom to detach the attachment.

Notes on use

- Do not hold the camera only by the LCD hood when it is attached. The LCD hood may become detached and you may damage the camera or injure yourself.
- Hold the LCD screen to open it when the LCD hood is attached. If you hold the LCD hood to try to open the LCD screen, the LCD hood will become detached from the camera.

Specifications

Dimensions	Approx. 89 × 60 × 25 mm (w/h/d) (3 5/8 × 2 3/8 × 1 in.) (when the hood portion is closed) (excluding the projecting parts)
Mass	Approx. 40 g (1.5 oz)
Included items	LCD hood (1), Attachment (1), Set of printed documentation

Design and specifications are subject to change without notice.

Français

Avant de faire fonctionner cet appareil, lisez attentivement ce mode d'emploi et conservez-le pour toute référence ultérieure.

Le SH-L32W est une pare-soleil LCD destiné aux caméscopes numériques Sony (désignés par le terme « le caméscope » ci-dessous).
Ces modèles de caméscopes peuvent ne pas être commercialisés dans certains pays ou dans certaines régions.
Lisez le mode d'emploi avec attention avant utilisation.

Caractéristiques

- Ce pare-soleil LCD améliore la visibilité de l'écran LCD lorsque vous filmez à l'extérieur, par exemple, en réduisant la lumière et les reflets indésirables sur l'écran LCD.
- L'effet de blocage de la lumière de l'écran LCD est amélioré si vous réduisez l'ouverture du pare-soleil LCD.
- Vous pouvez fermer la visière lorsque le pare-soleil LCD est fixé, et tourner et ranger l'écran LCD dans le caméscope (illustration A).
- Vous pouvez transporter la fixation en la retirant du pare-soleil LCD.

Identification des pièces B

1 Fixation　2 Cadre　3 Visière

Fixation du pare-soleil LCD C

1. **Fixez la fixation sur ce pare-soleil LCD (illustration C-1).**
2. **Ouvrez l'écran LCD du caméscope.**
3. **Faites coulisser le pare-soleil LCD le long de l'écran LCD jusqu'à la butée, puis fixez-le. (illustration C-3).**

Ouverture et fermeture de la visière D

Ouvrez la visière tel qu'illustré à la figure. Pour fermer la visière, effectuez les mêmes opérations mais dans le sens inverse.
La partie arrière de la visière comporte un crochet et une attache.

Comment utiliser le pare-soleil LCD pour améliorer l'effet de blocage de la lumière

Ajustez le crochet et l'attache de la visière de sorte à réduire l'ouverture de l'écran LCD (illustration D-Ⓐ)

Retrait du pare-soleil LCD

Faites coulisser le pare-soleil LCD et détachez-le.

Comment retirer la fixation E

Appuyez sur les emplacements PUSH du pare-soleil LCD, situés sur le haut et le bas, pour retirer la fixation.

Remarques sur l'utilisation

- Ne tenez pas le caméscope uniquement par le pare-soleil LCD lorsqu'il est fixé. Il risquerait de se détacher et cela pourrait endommager le caméscope ou entraîner des blessures.
- Tenez l'écran LCD pour l'ouvrir lorsque le pare-soleil LCD est fixé. Si vous tenez le pare-soleil LCD pour essayer d'ouvrir l'écran LCD, le pare-soleil LCD se détachera du caméscope.

Spécifications

Dimensions	environ 89 × 60 × 25 mm (l/h/p) (3 5/8 × 2 3/8 × 1 pouces) (lorsque la visière est fermée) (parties saillantes non comprises)
Poids	environ 40 g (1,5 once)
Articles inclus	Pare-soleil LCD (1), Fixation (1) Jeu de documents imprimés

La conception et les spécifications peuvent être modifiées sans préavis.

Deutsch

Lesen Sie diese Anleitung vor Inbetriebnahme des Geräts bitte genau durch und bewahren Sie sie zum späteren Nachschlagen sorgfältig auf.

Die SH-L32W ist eine LCD-Blende, die speziell für den digitalen Sony-Camcorder (im Folgenden als „Kamera" bezeichnet) hergestellt ist.
Diese Kameramodelle sind unter Umständen nicht in allen Ländern/Regionen erhältlich.
Lesen Sie die Bedienungsanleitung vor Inbetriebnahme bitte sorgfältig durch.

Merkmale

- Die LCD-Blende verhindert Lichtspiegelungen und Reflexionen auf dem LCD-Bildschirm und sorgt so z. B. bei Außenaufnahmen dafür, dass sich der LCDBildschirm besser ablesen lässt.
- Der Lichtschutzeffekt für den LCD-Bildschirm lässt sich noch verbessern, indem Sie die Breite der Öffnung der LCD-Blende verringern.
- Auch wenn die LCD-Blende am Bildschirm befestigt ist, können Sie sie zusammenklappen, den LCD-Bildschirm drehen und an das Kameragehäuse klappen (Abbildung A).
- Sie können den Adapter zum Transportieren von der LCD-Blende abnehmen.

Bezeichnung der Teile B

1 Adapter　2 Rahmen　3 Blende

Anbringen der LCD-Blende C

1. **Bringen Sie den Adapter an der LCD-Blende an (Abbildung C-1).**
2. **Klappen Sie den LCD-Bildschirm der Kamera auf.**
3. **Schieben Sie die LCD-Blende bis zum Anschlag auf den LCD-Bildschirm der Kamera. Arretieren Sie sie dann (Abbildung C-3).**

Auf- und Zuklappen der Blende D

Klappen Sie die Blende wie in Abbildung gezeigt auf. Zum Zuklappen der Blende gehen Sie in umgekehrter Reihenfolge vor.
An der Rückseite der Blende befinden sich Fixierungen.

So verbessern Sie den Lichtschutzeffekt der LCD-Blende

Verringern Sie die Breite der Öffnung am LCD-Bildschirm mit den Fixierungen der Blende (Abbildung D-Ⓐ).

Abnehmen der LCD-Blende

Schieben Sie die LCD-Blende zum Abnehmen herunter.

So nehmen Sie den Adapter ab E

Drücken Sie oben und unten auf der LCD-Blende auf PUSH, um den Adapter abzunehmen.

Hinweise zur Verwendung

- Halten Sie die Kamera nicht an der LCD-Blende, wenn diese angebracht ist. Die LCD-Blende kann sich lösen, wodurch die Kamera beschädigt werden könnte und Sie sich verletzen könnten.
- Fassen Sie bei angebrachter LCD-Blende zum Aufklappen den LCD-Bildschirm. Wenn Sie zum Aufklappen des LCD-Bildschirms die LCD-Blende fassen, löst sich die LCD-Blende von der Kamera.

Technische Daten

Abmessungen	ca. 89 × 60 × 25 mm (B/H/T) (bei zugeklappter Blende) (ohne vorstehende Teile)
Gewicht	ca. 40 g
Mitgeliefertes Zubehör	LCD-Blende (1), Adapter (1), Anleitungen

Änderungen bei Design und technischen Daten bleiben ohne vorherige Ankündigung vorbehalten.

Español

Antes de utilizar esta unidad, lea este manual atentamente y consérvelo para consultarlo en el futuro.

POR FAVOR LEA DETALLADAMENTE ESTE MANUAL DE INSTRUCCIONES ANTES DE CONECTAR Y OPERAR ESTE EQUIPO.

El SH-L32W es un parasol LCD para videocámaras digitales Sony (a partir de ahora "cámara").
Estos modelos de cámara pueden no estar disponibles en todos los países o regiones.
Lea minuciosamente el manual de instrucciones antes de la utilización.

Características

- Dicho parasol mejora la visibilidad de la pantalla de cristal líquido cuando se realizan grabaciones en el exterior, ya que impide que la luz o los reflejos no deseados brillen sobre ésta.
- La reducción de la abertura del parasol LCD permite mejorar el efecto de bloqueo de luz de la pantalla de cristal líquido.
- Es posible cerrar el componente del parasol con el parasol LCD incorporad, así como girar y guardar la pantalla de cristal líquido dentro de la videocámara (ilustración A).
- Para transportar el acoplamiento, desmóntelo del parasol LCD.

Identificación de los componentes B

1 Acoplamiento　2 Marco
3 Componente del parasol LCD

Colocación del parasol LCD C

1. **Fije el acoplamiento al parasol LCD (ilustración C-1).**
2. **Abra la pantalla de cristal líquido de la cámara.**
3. **Deslice el parasol LCD sobre la pantalla de cristal líquido de la cámara hasta que se detenga. A continuación, fíjelo (ilustración C-3).**

Apertura y cierre del componente del parasol D

Abra el componente del parasol tal como se indica en la ilustración. Cierre el componente del parasol en el orden inverso.
En la parte posterior del componente del parasol encontrará velcro.

Utilización del parasol LCD para mejorar el efecto de bloqueo de luz

Ajuste el velcro del parasol para reducir la abertura de la pantalla de cristal líquido (ilustración D-Ⓐ)

Extracción del parasol LCD

Deslice el parasol LCD y extráigalo.

Extracción del acoplamiento E

Presione las partes superior e inferior del parasol LCD en las que aparece PUSH y retire el acoplamiento.

Notas sobre el uso

- No sostenga la videocámara únicamente por el parasol LCD, si está colocada. Es posible que se desprenda el parasol LCD y le ocasione daños personales, o bien, daños a la cámara.
- Sujete la pantalla de cristal líquido para abrirla cuando el parasol LCD se encuentre instalado. Si sujeta el parasol LCD para intentar abrir la pantalla de cristal líquido, el parasol LCD se desprenderá de la cámara.

Especificaciones

Dimensiones	Aprox. 89 × 60 × 25 mm (an/al/prf) (cuando el componente del parasol está cerrado) (excluidas las piezas protectoras)
Peso	Aprox. 40 g
Elementos incluidos	Parasol LCD (1), Acoplamiento (1), Juego de documentación impresa

El diseño y las especificaciones están sujetos a cambios sin previo aviso.

Nederlands

Voordat u het apparaat gebruikt, moet u deze gebruiksaanwijzing aandachtig doorlezen. Bewaar de gebruiksaanwijzing voor het geval u deze later als referentiemateriaal nodig hebt.

De SH-L32W is een LCD-kap voor de Sony digitale videocamera (hierna "camera" genoemd).
Deze cameramodellen zijn mogelijk niet beschikbaar in alle landen/regio's.
Lees de gebruiksaanwijzing aandachtig door voor gebruik.

Kenmerken

- Deze LCD-kap verbetert de leesbaarheid van het LCDscherm wanneer u buiten opneemt, bijvoorbeeld door ongewenst licht of ongewenste reflecties op het LCDscherm te voorkomen.
- Het lichtblokkeringseffect van het LCD-scherm wordt versterkt door de opening voor de LCD-kap te verkleinen.
- U kunt het kapgedeelte sluiten terwijl de LCD-kap is bevestigd en het LCD-scherm draaien zodat deze wordt opgeborgen in de camera (afbeelding A).
- U kunt het opzetstuk meenemen door het te verwijderen van de LCD-kap.

Onderdelen B

1 Opzetstuk　2 Rand　3 Kapgedeelte

De LCD-kap bevestigen C

1. **Bevestig het opzetstuk op deze LCD-kap (afbeelding C-1).**
2. **Open het LCD-scherm van de camera.**
3. **Schuif deze LCD-kap zo ver mogelijk langs het LCD-scherm van de camera. Vervolgens bevestigt u de kap. (afbeelding C-3).**

Het kapgedeelte openen en sluiten D

Open het kapgedeelte zoals in afbeelding wordt weergegeven.
Sluit het kapgedeelte in de omgekeerde volgorde.
Er bevindt zich een sluiting aan de achterkant van het kapgedeelte.

De LCD-kap gebruiken om het lichtblokkeringseffect te versterken

Pas de sluiting van de kap aan om de opening voor het LCD-scherm te verkleinen (afbeelding D-Ⓐ).

De LCD-kap verwijderen

Schuif deze LCD-kap en verwijder deze van het scherm.

Het opzetstuk verwijderen E

Druk op het PUSH-gedeelte aan de boven- en onderkant van deze LCD-kap om het opzetstuk te verwijderen.

Opmerkingen bij het gebruik

- Als de LCD-kap is bevestigd, moet u de camera niet alleen optillen aan de LCD-kap. De LCD-kap kan losraken en de camera kan worden beschadigd of u kunt zichzelf verwonden.
- Houd het LCD-scherm vast om dit te openen wanneer de LCD-kap is bevestigd. Als u de LCD-kap vasthoudt wanneer u het LCD-scherm wilt openen, raakt de LCD-kap los van de camera.

Technische gegevens

Afmetingen	Ongeveer 89 × 60 × 25 mm (b/h/d) (wanneer het kapgedeelte is gesloten) (exclusief uitstekende delen)
Gewicht	Ongeveer 40 g
Bijgeleverd toevehoren	LCD-kap (1), Opzetstuk (1), Handleiding en documentatie

Wijzigingen in ontwerp en technische gegevens voorbehouden, zonder kennisgeving.

Svenska

Innan du använder enheten bör du läsa igenom bruksanvisningen. Spara den - du kan behöva den igen.

SH-L32W är ett reflexskydd till LCD-skärmar för Sonys digitala videokamera (kallas hädanefter ”kamera”).
Dessa kameramodeller kanske inte finns att tillgå i alla länder/regioner.
Läs brukanvisningen noggrant före användning.

Egenskaper

- Reflexskyddet till LCD-skärmen hindrar att oönskat ljus når LCD-skärmen t.ex. när du spelar in utomhus och minskar därmed reflexerna vilket gör det lättare att avläsa LCD-skärmen.
- Reflexer i LCD-skärmen minskas med en mindre öppning på reflexskyddet till LCD-skärmen.
- Du kan stänga reflexskyddsdelen med reflexskyddet till LCD-skärmen monterat, och rotera och förvara LCDskärmen i kameran (illustration A).
- Du kan bära med dig fästet genom att ta bort det från reflexskyddet till LCD-skärmen.

Identifiera delarna B

1 Fäste 2 Ram 3 Reflexskyddsdel

Montera reflexskyddet till LCDskärmen C

1. **Sätt fast fästet på reflexskyddet till LCD-skärmen (illustration C-1).**
2. **Öppna kamerans LCD-skärm.**
3. **Skjut reflexskyddet till LCD-skärmen längs kamerans LCD-skärm så långt det går. Fäst det sedan. (illustration C-3).**

Öppna och stänga reflexskyddsdelen D

Öppna reflexskyddsdelen på det sätt som visas i illustration.
Stäng reflexskyddsdelen på motsatt sätt.
Det finns en krok och ett spänne på baksidan av reflexskyddet.

Hur du använder reflexskyddet till LCD-skärmen för att ytterligare förstärka den ljusblockerande effekten.

Justera kroken och spännet på reflexskyddet så att LCD-skärmens öppning minskas (illustration D-Ⓐ)

Ta bort reflexskyddet till LCD-skärmen

Skjut reflexskyddet till LCD-skärmen åt sidan och ta bort det.

Ta bort fäste E

Du tar bort fästet genom att trycka på delen markerad med PUSH på över och undersidan av reflexskyddet till LCD-skärmen.

Att observera angående användning

- Bär aldrig kameran genom att hålla i enbart LCDskärmens reflexskydd när det är monterat. Det är möjligt att reflexskyddet till LCD-skärmen lossnar och att antingen kameran eller du själv skadas.
- Greppa om LCD-skärmen för att öppna den när LCD-skärmens reflexskydd är monterat. Om du öppnar LCD-skärmen genom greppa om LCD-skärmens reflexskydd kommer LCD-skärmens reflexskydd att lossna från kameran.

Specifikationer

Storlek	Ca. 89 × 60 × 25 mm (b/h/d) (när reflexskyddsdelen är stängd) (exklusive utstickande delar)
Vikt	Ca. 40 g
Inkluderade artiklar	Reflexskydd till LCD-skärm (1), Fäste (1), Uppsättning tryckt dokumentation

Utförande och specifikationer kan ändras utan föregående meddelande.

Português

Antes de utilizar este pára-sol, leia este manual até ao fim e guarde-o para consultas futuras.

O SH-L32W é um pára-sol para LCD para a câmara de vídeo digital da Sony (referida abaixo como a “câmara”).
Estes modelos de câmaras podem não estar disponíveis em todos os países/regiões.
Antes de utilizar, leia atentamente as instruções de funcionamento.

Características

- Este pára-sol melhora a visibilidade do ecrã LCD quando filma no exterior evitando, por exemplo, o aparecimento de luz ou reflexos indesejados no LCD.
- O efeito bloqueador de luz do ecrã LCD é melhorado através da diminuição da abertura do pára-sol para LCD.
- A parte do pára-sol fecha-se com ele montado o que permite rodar o LCD e fechá-lo completamente (figura A).
- Uma vez desmontado do pára-sol para LCD, o encaixe pode ser transportado.

Identificação das peças B

1 Encaixe 2 Moldura 3 Viseira do pára-sol

Montar o pára-sol para LCD C

1. **Monte o encaixe no pára-sol para LCD (figura C-1).**
2. **Abra o ecrã LCD da câmara.**
3. **Faça deslizar o pára-sol para LCD pelo ecrã LCD da câmara até parar. Em seguida, monte o pára-sol. (figura C-3).**

Abrir e fechar a viseira do párasol D

Abra a viseira do pára-sol como se mostra na figura. Para a fechar efectue as mesmas operações no sentido inverso.
A parte de trás da viseira do pára-sol tem tiras de velcro.

Como utilizar o pára-sol para LCD para aumentar o efeito bloqueador de luz

Ajuste as tiras de velcro do pára-sol para diminuir a abertura do ecrã LCD (figura D-Ⓐ)

Desmontar o pára-sol para LCD

Faça deslizar o pára-sol para LCD e desmonte-o.

Como desmontar o encaixe E

Carregue em PUSH nas partes inferior e superior do pára-sol para LCD para desmontar o encaixe.

Notas sobre a utilização

- Não pegue na câmara pelo pára-sol do LCD se estiver montado. Pode desprender-se e danificar a câmara ou ferir alguém.
- Segure no ecrã LCD para abrir o mesmo quando o pára-sol para LCD estiver montado. Se segurar no pára-sol para LCD para abrir o ecrã LCD, o pára-sol para LCD desmonta-se da câmara.

Características técnicas

Dimensões	Aprox. 89 × 60 × 25 mm (l/a/p) (com a viseira do pára-sol fechada) (excluindo as peças salientes)
Peso	Aprox. 40 g
Itens incluídos	Pára-sol para LCD (1), Encaixe (1), Documentos impressos

O design e as especificações estão sujeitos a alterações sem aviso prévio.

Italiano

Prima di utilizzare l’apparecchio, leggere attentamente il manuale e conservarlo per eventuali riferimenti futuri.

L’SH-L32W è un paraluce per LCD destinato alle videocamere digitali Sony (d’ora in avanti nel presente documento semplicemente chiamate “videocamera”).
Tali modelli di videocamera potrebbero non essere disponibili in alcuni Paesi o Regioni.
Prima di usare il paraluce si raccomanda di leggere con attenzione le istruzioni che seguono.

Caratteristiche

- Il presente paraluce per LCD consente di migliorare la visibilità dello schermo LCD durante le registrazioni in esterni, impedendo, ad esempio, che sullo schermo LCD appaiano luci o riflessi indesiderati.
- La capacità di bloccare la luce dello schermo LCD aumenta riducendo l’apertura dell’apposito paraluce.
- È possibile chiudere la parte laterale del paraluce con il paraluce per LCD applicato, quindi ruotare e riporre lo schermo LCD all’interno della videocamera (figura A).
- È possibile trasportare l’attacco dopo averlo rimosso dal paraluce per LCD.

Identificazione delle parti B

1 Attacco 2 Cornice 3 Parte laterale del paraluce

Applicazione del paraluce per LCD C

1. **Applicare l’attacco al presente paraluce per LCD (figura C-1).**
2. **Aprire lo schermo LCD della videocamera.**
3. **Fare scorrere il presente paraluce per LCD lungo lo schermo LCD della videocamera fino a quando non si blocca. Quindi applicare il paraluce (figura C-3).**

Apertura e chiusura della parte laterale del paraluce D

Aprire la parte laterale del paraluce, come illustrato nella figura. Chiudere la parte laterale del paraluce nella direzione opposta.
Nella parte posteriore laterale del paraluce sono presenti un gancio e un fermo.

Modalità d’uso del paraluce per LCD per aumentare la capacità dello schermo di bloccare la luce

Regolare il gancio e il fermo del paraluce per ridurre l’apertura dello schermo LCD (figura D-Ⓐ).

Rimozione del paraluce per LCD

Fare scorrere il paraluce per LCD, quindi rimuoverlo.

Rimozione dell’attacco E

Per rimuovere l’attacco, premere la parte contrassegnata da PUSH del paraluce per LCD sul lato superiore e inferiore.

Note sull’uso

- Non tenere la videocamera afferrandola soltanto dal paraluce per LCD, se applicato. Diversamente, il paraluce potrebbe staccarsi, causando danni alla videocamera o lesioni personali.
- Afferrare lo schermo LCD per aprirlo quando è applicato il paraluce per LCD. Se si cerca di aprire lo schermo LCD afferrando il paraluce per LCD, quest’ultimo si staccherà dalla videocamera.

Caratteristiche tecniche

Dimensioni	circa 89 × 60 × 25 mm (l/a/p) (con la parte laterale del paraluce chiusa) (escluso le parti sporgenti)
Peso	circa 40 g
Accessori inclusi	Paraluce per LCD (1), Attacco (1) Corredo di documentazione stampata

Disegno e caratteristiche tecniche sono soggetti a modifiche senza preavviso.

Русский

Перед пользованием данной блендой прочтите настоящую руководство тщательно и храните у себя на дальнейшую справку.

Бленда ЖКД SH-L32W разработана для цифровой видеокамеры Sony (далеее именуемой как “камера”).
Эти модели камер могут отсутствовать в продаже в некоторых странах/регионах.
Перед использованием изделия внимательно ознакомьтесь с инструкцией по эксплуатации.

Особенности

- Настоящая бленда ЖКД улучшает видимость экрана ЖКД при записи на открытом воздухе, например, предотвращая попадание ненужного или отраженного света на экран ЖКД.
- Светомаскирующий эффект экрана ЖКД увеличивается при уменьшении отверстия бленды ЖКД.
- Блендная часть может закрываться с подключенной блендой ЖКД, и экран ЖКД может поворачиваться и храниться в камере (рисунок A).
- Насадку можно переносить, удалив ее с бленды ЖКД.

Наименование деталей B

1 Насадка 2 Рамка 3 Блендная часть

Подключение бленды ЖКД C

1. **Установите насадку на бленду ЖКД (рисунок C-1).**
2. **Откройте экран ЖКД камеры.**
3. **Переместите бленду ЖКД по экрану ЖКД камеры до ее отказа. Затем, установите ее (рисунок C-3).**

Открытие и закрытие блендной части D

Откройте блендную часть, как показано на рисунке.
Закройте ее противным образом.
Ленточная застежка имеется с задней стороны блендной части.

Как пользоваться блендой ЖКД для увеличения светомаскирующего эффекта

Регулируя ленточную застежку, уменьшите отверстие экрана ЖКД (рисунок D-Ⓐ).

Отключение бленды ЖКД

Перемещая бленду ЖКД, отключите ее.

Как отключить насадку E

Нажимая части PUSH на верху и низу бленды ЖКД, отключите насадку.

Примечания по пользованию

- Не следует держать камеру, захватывая за подключенную бленду ЖКД. Бленда ЖКД может отсоединиться, что приводит к повреждению камеры или ранению оператора.
- Когда бленда ЖКД подключена, откройте экран ЖКД, захватывая за него. Если попытаться открыть экран ЖКД, захватывая за бленду ЖКД, то бленда ЖКД может отключиться от камеры.

Технические характеристики

Размеры	Приблиз. 89 × 60 × 25 мм (ш/в/г) (при закрытии блендной части) (не включая выступающие части)
Масса	Приблиз. 40 г
Комплектность поставки	Бленда ЖКД (1), Насадка (1), Набор напечатанной документации

Конструкция и технические характеристики могут быть изменены без уведомления.

Изготовитель: Сони Корпорейшн
Адрес: 1-7-1 Конан, Минато-ку,
Токио, 108-0075 Япония
Страна-производитель: Япония

中文（繁）

操作本裝置之前，請仔細閱讀本說明書，並妥善保存以備日後參考。

SH-L32W為適用於Sony數位攝像機（以下稱“攝像機”）的LCD罩。
這些攝像機的型號並非在所有國家／地區皆有販售。
使用前請詳讀使用說明書。

特點

- 本 LCD 罩可以提高 LCD 屏幕的可見度，例如，在室外拍攝時，可以防止不需要的光線或反光照射到 LCD 屏幕上。
- 可通過縮小 LCD 罩的開口來增強 LCD 屏幕的遮光效果。
- 安裝 LCD 罩後，您可以關閉遮罩件，並可轉動 LCD 屏幕，將其存入攝像機內（圖 A）。
- 可以將附屬物從 LCD 罩上拆下攜帶。

部件識別 B

1 附屬物 2 罩框 3 遮罩件

安裝 LCD 罩 C

1. **將附屬物安裝到 LCD 罩上（圖 C-1）。**
2. **打開攝像機的 LCD 屏幕。**
3. **沿著攝像機的 LCD 屏幕滑動 LCD 罩，直至其停止。然後裝上 LCD 罩。（圖 C-3）。**

打開和關閉遮罩件 D

如圖所示打開遮罩件。按照相反方式關閉遮罩件。
遮罩件的背面有鉤環扣。

如何使用 LCD 罩增強遮光效果

調整 LCD 罩的鉤環扣來縮小 LCD 屏幕的開口（圖 D-Ⓐ）。

拆卸 LCD 罩

滑動 LCD 罩，將其拆下。

如何拆卸附屬物 E

按 LCD 罩頂部和底部的 PUSH 部分，即可拆下附屬物。

使用須知

- 握持裝有 LCD 罩的攝像機時，請勿僅握住 LCD 罩。否則，LCD 罩可能會脫落，導致攝像機損壞或傷及自身。
- 裝有 LCD 罩時，請握住 LCD 屏幕將其打開。如果試圖握住 LCD 罩來打開 LCD 屏幕，LCD 罩會脫離攝像機。

規格

尺寸	約 89 × 60 × 25 mm（寬／高／深） （當遮罩件關閉時） （不包括突出部份）
質量	約 40 g
所含物品	LCD 罩（1），附屬物（1），成套印刷文件

設計和規格有所變更時，恕不另行奉告。

中文（简）

操作本装置之前，请仔细阅读本说明书，并妥善保存以备日后参考。

SH-L32W 是一款用于 Sony 数码摄像机（以下简称“摄像机”）的液晶显示屏罩。
这些型号的摄像机并非在所有国家／地区都有售。
使用之前，请仔细阅读本使用说明书。

特点

- 本液晶显示屏罩可以提高 LCD 显示屏的可见度，例如，在室外拍摄时，可以防止不需要的光线或反光照射到 LCD 显示屏上。
- 缩小液晶显示屏罩的开口可增强 LCD 显示屏的遮光效果。
- 安装液晶显示屏罩后，您可以关闭遮罩件，并可转动 LCD 显示屏，将其存入摄像机内（图 A）。
- 可以将附属物从液晶显示屏罩上拆下携带。

部件识别 B

1 附属物 2 罩框 3 遮罩件

安装液晶显示屏罩 C

1. **将附属物安装到液晶显示屏罩上（图 C-1）。**
2. **打开摄像机的 LCD 显示屏。**
3. **沿着摄像机的 LCD 显示屏滑动液晶显示屏罩，直至其停止。然后装上液晶显示屏罩。（图 C-3）。**

打开和关闭遮罩件 D

如图所示打开遮罩件。按照相反方式关闭遮罩件。
遮罩件的背面有活动钩。

如何使用液晶显示屏罩增强遮光效果

调节液晶显示屏罩的活动钩缩小 LCD 显示屏的开口（图 D-Ⓐ）。

拆卸液晶显示屏罩

滑动液晶显示屏罩，将其拆下。

如何拆卸附属物 E

按住液晶显示屏罩上部和下部的 PUSH 部分，卸下适配器。

使用须知

- 握持装有液晶显示屏罩的摄像机时，请勿仅握住液晶显示屏罩。否则，液晶显示屏罩可能会脱落，导致摄像机损坏或伤及自身。
- 装有液晶显示屏罩时，请握住 LCD 显示屏打开它。如果试图握住液晶显示屏罩来打开 LCD 显示屏，液晶显示屏罩会从摄像机上脱离。

规格

尺寸	约 89 × 60 × 25 mm（宽／高／长） （当遮罩件关闭时） （不包括突出部位）
质量	约 40 g
所含物品	液晶显示屏罩（1），附属物（1）， 成套印刷文件

设计或规格如有变动，恕不另行通知。

索尼公司
出版日期 2009 年 12 月

한국어

본 제품을 사용하시기 전에 본 사용설명서를 자세히 읽으신 후 장래에 참조할 수 있도록 소중히 보관하여 주십시오.

SH-L32W는 Sony 디지털 비디오 카메라용 LCD 후드(이하 "카메라"라고 함)입니다.
이들 카메라 모델은 모든 국가/지역에서 사용할 수 있는 것은 아닙니다.
사용하기 전에 사용설명서를 잘 읽어 주십시오.

주요 특징

- 본 LCD 후드는 옥외 등에서 촬영할 때 불필요한 빛이나 LCD 화면의 반사를 방지해서 LCD 화면을 잘 보이도록 해줍니다.
- LCD 후드를 좁게 열면 LCD 화면의 차광 효과가 높아집니다.
- LCD 후드를 장착한 채 후드 부분을 닫고 LCD 화면을 돌려서 카메라 내부에 수납해 놓을 수 있습니다(그림 A).
- 어태치먼트는 LCD 후드에서 분리해서 운반할 수 있습니다.

각 부분 명칭 B

1 어태치먼트 2 프레임 3 후드 부분

LCD 후드 장착하기 C

1. **어태치먼트를 LCD 후드에 장착합니다 (그림 C-1).**
2. **카메라의 LCD 화면을 엽니다.**
3. **카메라의 LCD 화면에 LCD 후드를 맞추고 정지될 때까지 밀어서 장착합니다(그림 C-3).**

후드 부분 열거나 닫기 D

그림에 나타낸 것처럼 후드 부분을 엽니다. 반대 순서로 후드 부분을 닫습니다.
후드 부분 안쪽에는 매직 테이프가 있습니다.

LCD 후드를 사용해서 차광 효과를 높이는 방법

후드의 매직 테이프를 조절해서 LCD 화면을 좁게 엽니다(그림 D-Ⓐ).

LCD 후드 분리하기

LCD 후드를 밀어서 분리합니다.

어태치먼트를 분리하는 방법 E

LCD 후드의 PUSH 부분을 아래 위로 눌러서 어태치먼트를 분리합니다.

사용상의 주의

- 장착하고 있는 LCD 후드를 잡고 카메라를 들어올리지 마십시오. LCD 후드가 빠져서 카메라가 손상되거나 다치는 원인이 됩니다.
- LCD 후드를 장착했을 때에는 LCD 화면을 잡고 여십시오. LCD 후드를 잡고 LCD 화면을 열려고 하면 카메라에서 LCD 후드가 분리됩니다.

주요 제원

외형 치수	약 89 × 60 × 25 mm(w/h/d) (후드 부분을 닫았을 때) (돌출 부분은 제외)
중량	약 40 g
동봉품	LCD 후드(1), 어태치먼트(1), 도큐먼트 세트

디자인 및 주요 제원은 예고없이 변경할 경우가 있습니다.

عربي

قبل تشغيل هذه الوحدة، يُرجى قراءة هذا الدليل جيدا والاحتفاظ به كمرجع للمستقبل.

الكمالية SH-L32W هي واقية شاشة LCD مصنوعة خصيصاً لكميرا الفيديو الرقمية من إنتاج سوني Sony (يشار إليها فيما بعد بالمصطلح «كاميرا»).
موديلات الكاميرا هذه قد لا تتوفر في جميع البلدان/ المناطق.
اقرأ تعليمات التشغيل جيداً قبل الاستعمال.

الخصائص المميّزة

- مظلة شاشة LCD هذه تحسّن قابلية رؤية شاشة LCD عند التسجيل خارج المبنى، على سبيل المثال، عن طريق منع الضوء أو الانعكاس غير المرغوب فيه من السطوع على شاشة LCD.
- يتم تعزيز تأثير منع الضوء الخاص بشاشة LCD عن طريق تقريب فتحة مظلة شاشة LCD.
- يمكنك إغلاق قسم المظلة بينما تكون مظلة شاشة LCD مركّبة، ويمكنك تدوير وتخزين شاشة LCD في الكاميرا (الشكل التوضيحي A).
- يمكنك حمل الملحقة عن طريق نزعها من مظلة شاشة LCD.

التعريف بالأجزاء B

1 ملحقة 2 الإطار 3 قسم المظلة

تركيب مظلة شاشة LCD C

1. **قم بتركيب الملحقة على مظلة شاشة LCD هذه (الشكل التوضيحي C-1).**
2. **افتح شاشة LCD الخاصة بالكاميرا.**
3. **اسحب مظلة شاشة LCD هذه على طول شاشة LCD الخاصة بالكاميرا إلى أن تتوقف. ثم قم بتركيبها. (الشكل التوضيحي C-3).**

فتح وإغلاق قسم المظلة D

افتح قسم المظلة كما هو مبين في الشكل التوضيحي. أغلق قسم المظلة بعكس طريقة الفتح.
يوجد مربط خطاف وحلقة في الجهة الخلفية من قسم المظلة.

كيفية استعمال مظلة شاشة LCD لتعزيز تأثير منع الضوء

اضبط مربط الخطاف والحلقة الخاص بالمظلة لتقريب فتحة شاشة LCD (الشكل التوضيحي D-Ⓐ).

نزع مظلة شاشة LCD

اسحب مظلة شاشة LCD هذه وانزعها.

كيفية نزع الملحقة E

اضغط الجزء PUSH الخاص مظلة شاشة LCD هذه في الأعلى والأسفل لنزع الملحقة.

ملاحظات حول الاستعمال

- لا تمسك الكاميرا من مظلة شاشة LCD وحدها عندما تكون مركّبة عليها. يمكن لمظلة شاشة LCD أن تُنزَع من موضعها وقد تتسبب في إتلاف الكاميرا أو تعرّض نفسك للإصابة بجروح.
- أمسك بشاشة LCD لفتحها عند تركيب مظلة LCD. إذا أمسكت مظلة LCD لمحاولة فتح شاشة LCD، يمكن لمظلة شاشة LCD أن تُنزع من الكاميرا.

المواصفات

الأبعاد	89 × 60 × 25 مم تقريبًا (عرض/ارتفاع/عمق) (عند إغلاق قسم المظلة) (بدون الأجزاء البارزة)
الكتلة	40 جم تقريبًا
البنود المتضمّنة	مظلة شاشة LCD (1)، ملحقة (1)، طقم من وثائق مطبوعة

التصميم والمواصفات عرضة للتغيير دون إشعار.