SONY

4-456-714-53 (1)

Personal Audio System

NL Gebruiksaanwijzing

4456714 53 (1)

©2013 Sony Corporation Printed in China

CMT-BT60/BT60B

http://www.sony.net/

WAARSCHUWING

Om het risico op brand te voorkomen, zorgt u dat de ventilatieopening van het apparaat niet wordt afgedekt met kranten, tafelkleden, gordijnen, enz. Stel het apparaat ook niet bloot aan open vuur (zoals kaarsen).

Om het risico op een elektrische schok of brand te voorkomen, zorgt u dat het apparaat niet wordt blootgesteld aan vloeistoffen. Plaats dus geen objecten gevuld met vloeistof, zoals een vaas, op het apparaat.

Installeer de stereo-installatie niet in een krappe ruimte, zoals een boekenkast of ingebouwde kast.

Aangezien de hoofdstekker wordt gebruikt om het apparaat los te koppelen van het elektriciteitsnet, sluit u het apparaat aan op een gemakkelijk bereikbaar stopcontact. Mocht u een abnormale situatie van het apparaat ontdekken, dan trekt u de netstekker onmiddellijk uit het stopcontact.

Stel batterijen of apparaten met batterijen niet bloot aan extreme hitte, zoals direct zonlicht en vuur.

Het apparaat is niet losgekoppeld van het elektriciteitsnet zolang de stekker in het stopcontact zit, ondanks dat het apparaat zelf is uitgeschakeld.

Het naamplaatje bevindt zich onder aan de buitenkant.

Na te zijn getest is gebleken dat dit apparaat voldoet aan de eisen die gesteld worden in de EMC-richtlijn voor het gebruik van een aansluitkabel korter dan 3 meter.

VOORZICHTIG

Het gebruik van optische instrumenten met dit apparaat zal de kans op oogbeschadiging vergroten.

CLASS 1 LASER PRODUCT
LUOKAN 1 LASERLAITE
KLASS 1 LASERAPPARAT

Dit apparaat is geclassificeerd als een KLASSE 1 LASER-product. Deze aanduiding bevindt zich onder aan de buitenkant van het apparaat.

Voor klanten in Europa

Deugdelijk afgeschermde en geaarde kabels en stekkers moeten worden gebruikt voor verbindingen met hostcomputers en/of randapparatuur.

Kennisgeving aan klanten: de volgende informatie is alleen van toepassing op apparaten verkocht in landen waarin de EU-richtlijnen geldig zijn.

Dit product werd geproduceerd door of in opdracht van Sony Corporation, 1-7-1 Konan Minato-ku Tokyo, 108-0075 Japan. Vragen met betrekking tot product conformiteit gebaseerd op EU-wetgeving kunnen worden gericht aan de gemachtigde vertegenwoordiger, Sony Deutschland GmbH, Hedelfinger Strasse 61, 70327 Stuttgart, Duitsland. Voor service- of garantiezaken verwijzen wij u door naar de adressen in de afzonderlijke service of garantie documenten.

Voor klanten in Europa en Australië

Verwijdering van oude elektrische en elektronische apparaten (Toepasbaar in de Europese Unie en andere Europese landen met gescheiden inzamelingssystemen)

Het symbool op het product of op de verpakking wijst erop dat dit product niet als huishoudelijk afval mag worden behandeld. Het moet echter naar een plaats worden gebracht waar elektrische en elektronische apparatuur wordt gerecycled. Als u ervoor zorgt dat dit product op de correcte manier wordt verwerkt, voorkomt u voor mens en milieu negatieve gevolgen die zich zouden kunnen voordoen in geval van verkeerde afvalbehandeling. De recycling van materialen draagt bij tot het vrijwaren van natuurlijke bronnen. Voor meer details in verband met het recyclen van dit product, neemt u contact op met de gemeentelijke instanties, het bedrijf of de dienst belast met de verwijdering van huishoudafval of de winkel waar u het product hebt gekocht.

Uitsluitend Europa

Pb

Verwijdering van oude batterijen (van toepassing in de Europese Unie en andere Europese landen met afzonderlijke inzamelingssystemen)

Dit symbool op de batterij of op de verpakking wijst erop dat de batterij, meegeleverd met van dit product niet als huishoudelijk afval behandeld mag worden.
Op sommige batterijen kan dit symbool gebruikt worden in combinatie met een chemisch symbool. Het chemisch symbool voor kwik (Hg) of lood (Pb) wordt toegevoegd wanneer de batterij meer dan 0,0005 % kwik of 0,004 % lood bevat. Door deze batterijen op juiste wijze af te voeren, helpt u mogelijke negatieve gevolgen voor mens en milieu die zouden kunnen veroorzaakt worden in geval van verkeerde afvalbehandeling te voorkomen. Het recycleren van materialen draagt bij tot het behoud van natuurlijke bronnen.
In het geval dat de producten om redenen van veiligheid, prestaties dan wel in verband met data-integriteit een permanente verbinding met een ingebouwde batterij vereisen, mag deze batterij enkel door gekwalificeerd servicepersoneel vervangen te worden. Om ervoor te zorgen dat de batterij op een juiste wijze zal worden behandeld, dient het product aan het eind van zijn levenscyclus overhandigd te worden aan het desbetreffende inzamelingspunt voor de recyclage van elektrisch en elektronisch materiaal. Voor alle andere batterijen verwijzen we u naar het hoofdstuk over hoe de batterij veilig uit het product te verwijderen. Overhandig de batterij aan het desbetreffende inzamelingspunt voor de recyclage van batterijen.
Voor meer details in verband met het recyclen van dit product of batterij, kan u contact opnemen met de gemeentelijke instanties, de organisatie het belast me de verwijdering van huishoudelijk afval of de winkel waar u het product hebt gekocht.

Hierbij verklaart Sony Corp. dat het toestel in overeenstemming is met de essentiële eisen en de andere relevante bepalingen van richtlijn 1999/5/EG. Nadere informatie kunt u vinden op: http://www.compliance.sony.de/

Opmerking over DualDiscs

Een DualDisc is een tweezijdige disc, waarop aan de ene kant DVD-materiaal is gebrand en aan de andere kant digitaal audiomateriaal. Aangezien de kant met het audiomateriaal niet voldoet aan de Compact Disc (CD)-norm, kan het afspelen op dit product niet worden gegarandeerd.

Muziekdiscs die zijn gecodeerd met auteursrechtenbeveiligingstechnologieën

Dit product is ontworpen voor het afspelen van discs die voldoen aan de Compact Disc (CD)-norm. Onlangs hebben sommige platenmaatschappijen diverse muziekdiscs op de markt gebracht die zijn gecodeerd met auteursrechtenbeveiligingstechnologieën. Houd er rekening mee dat sommige van deze discs niet voldoen aan de CD-norm en wellicht niet met dit product kunnen worden afgespeeld.

Licentie en opmerking over handelsmerken

- Windows Media is een gedeponeerd handelsmerk of een handelsmerk van Microsoft Corporation in de Verenigde Staten en/of andere landen.
- De MPEG Layer-3 audiocoderingstechnologie en patenten zijn onder licentie van Fraunhofer IIS and Thomson.
- Het woordmerk BLUETOOTH® en de bijbehorende logo's zijn gedeponeerde handelsmerken van BLUETOOTH SIG, Inc. en het gebruik van dergelijke merken door Sony is onder licentie. Overige handelsmerken en namen zijn eigendom van de overeenkomende eigenaren.
- De N-markering is een handelsmerk of gedeponeerd handelsmerk van Forum, Inc. in de Verenigde Staten en in andere landen.
- Android is een handelsmerk van Google Inc.
- Dit product wordt beschermd door bepaalde intellectuele-eigendomsrechten van Microsoft Corporation. Gebruik of distributie van dergelijke technologie buiten dit product om is verboden zonder licentie van Microsoft of een geautoriseerde dochteronderneming van Microsoft.
- De systeem- en productnamen in deze handleiding zijn in het algemeen handelsmerken of gedeponeerde handelsmerken van de fabrikant. ™ en de ®-markeringen zijn in deze handleiding weggelaten.

Plaats van regelaars

Apparaat (bovenkant)

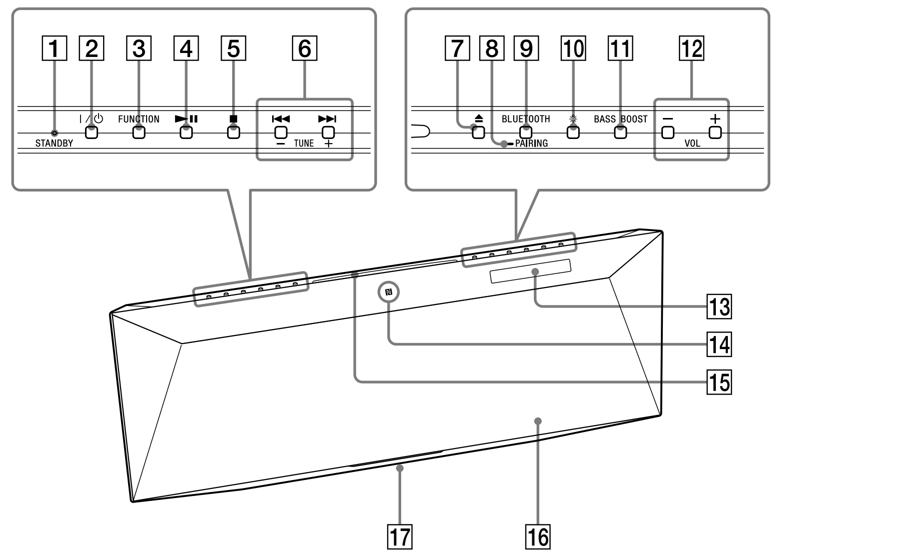

Afstandsbediening

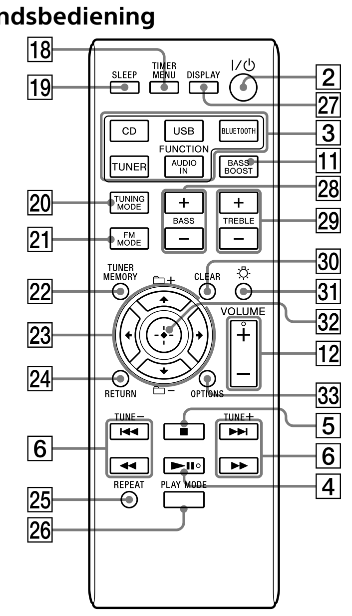

In deze handleiding worden voornamelijk de bedieningsfuncties met de afstandsbediening uitgelegd, maar dezelfde functies kunnen ook worden uitgevoerd met de knoppen op het apparaat met dezelfde of soortgelijke namen.

Gebruik van de afstandsbediening

Verschuif en verwijder het deksel van het batterijvak en plaats de twee bijgeleverde R6 (AA-formaat) batterijen met de ⊖-pool eerst, overeenkomstig de hieronder getoonde polariteit.

Opmerkingen aangaande het gebruik van de afstandsbediening

- Bij normaal gebruik gaan de batterijen ongeveer 6 maanden mee.
- Gebruik geen oude batterij in combinatie met een nieuwe of een combinatie van verschillende batterijtypen.
- Als u de afstandsbediening langere tijd niet gebruikt, moet u de batterijen verwijderen om eventuele schade door lekkage van batterijen en corrosie te voorkomen.

Aan de slag

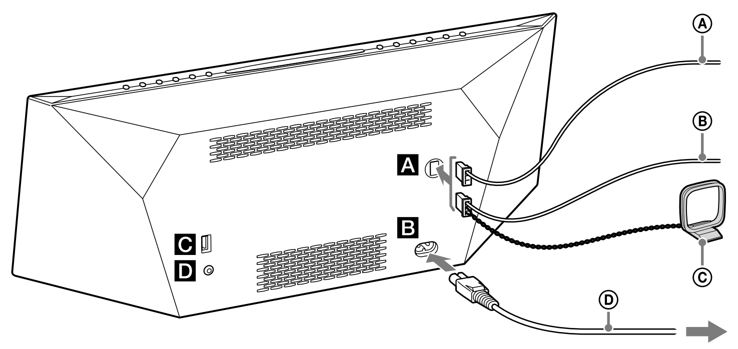

A Antennes

Ⓐ DAB-/FM-draadantenne (bijgeleverd) (alleen op de CMT-BT60B)
Ⓑ FM-draadantenne (bijgeleverd) (alleen op de CMT-BT60)
Ⓒ AM-draadantenne (bijgeleverd) (alleen op de CMT-BT60)

Bepaal een plaats en richting waarbij de ontvangst goed is en bevestig de antennes vervolgens op een stabiel oppervlak (raam, muur, etc.).
Houd de antennes uit de buurt van het apparaat, het netsnoer en andere AV-componenten om het oppikken van ruis te voorkomen.
Zet het uiteinde van de FM-antenne met plakband vast.

B Stroomingang (AC IN)

Nadat alle apparatuur is aangesloten, sluit u het netsnoer Ⓓ op het stopcontact aan.

C USB-poort

Verbind een USB-apparaat met de USB-poort middels een USB-kabel (niet bijgeleverd).

D AUDIO IN (externe ingang)-aansluiting

Sluit hier optionele externe apparatuur met een audiokabel (niet bijgeleverd) op aan.

De AM-raamantenne voorbereiden

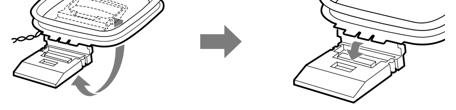

Wikkel het antennesnoer los dat rond de antenne is gewikkeld en zet de antennestandaard omhoog.

Zet de antenne rechtop en zet deze aan de sleuf vast totdat deze vastklikt.

De klok instellen

1. Druk op I/⏻ 2 om het systeem in te schakelen.
2. Druk op TIMER MENU 18 om de modus voor het instellen van de klok te selecteren.
   Druk wanneer "PLAY SET" knippert herhaaldelijk op ↑/↓ 23 om "CLOCK" te selecteren en druk vervolgens op ⊕ (enter) 32.
3. Druk herhaaldelijk op ↑/↓ 23 om het uur in te stellen en druk vervolgens op ⊕ (enter) 32.
4. Stel via dezelfde procedure de minuten in.

Opmerking

De klokinstellingen worden teruggezet op de beginwaarden als u het netsnoer uit het stopcontact trekt of als er een stroomstoring optreedt.

De klok weergeven wanneer het systeem uit is

Druk herhaaldelijk op DISPLAY 27 om de klok te tonen. De klok wordt ongeveer 8 seconden getoond. Als het systeem in de BLUETOOTH-/netwerkstand-bystand staat, verschijnt de klok niet als u op DISPLAY 27 drukt.

Ontvangst van DAB/DAB+-radiozender (alleen voor de CMT-BT60B)

Wanneer u het systeem voor het eerst na aankoop inschakelt, start de automatische scan van DAB automatisch en wordt een lijst met beschikbare services gemaakt. Tijdens de automatische scan van DAB verschijnt "********". Druk tijdens de automatische scan van DAB niet op een toets of knop van het apparaat of de afstandsbediening. Het scannen zal anders worden onderbroken en er wordt mogelijk geen juiste servicelijst gemaakt. Om de automatische scan voor DAB handmatig te starten, moet u de procedure van "Handmatig een automatische scan voor DAB uitvoeren". Wanneer u naar een andere regio bent verhuisd, voert u de automatische DAB-scan handmatig uit om de informatie over services bij te werken.

Bewerkingen

Een CD-DA-/MP3-disc afspelen

1. Druk op CD FUNCTION 3 op de afstandsbediening of druk herhaaldelijk op FUNCTION 3 op het apparaat totdat "CD" op de display 13 verschijnt.
2. Plaats een disc in de discsleuf met de labelzijde naar voren.

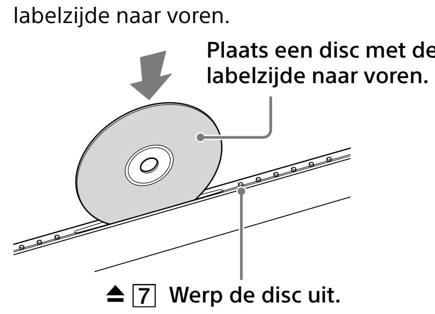

Het afspelen begint automatisch nadat "READING" verdwijnt.
Als u van een andere functie overschakelt naar de CD-functie terwijl er al een disc in de discsleuf is geplaatst, drukt u op ▶II 4 om het afspelen te starten.

Opmerkingen

- Discs van 8 cm kunnen niet in dit systeem worden gebruikt.
- Plaats geen disc van 8 cm met een adapter in de sleuf. Hierdoor kan het systeem storingen vertonen.
- U kunt geen disc in de discsleuf plaatsen wanneer "NO DISC" niet op de display verschijnt.
- Als u zelfs geen disc in de discsleuf kunt plaatsen wanneer "NO DISC" op de display verschijnt, zit er mogelijk al een disc in de sleuf. Houd ⏏ 7 ingedrukt om een dergelijke disc geforceerd uit te werpen. Neem contact op met de dichtstbijzijnde Sony-leverancier als de disc niet door het systeem wordt uitgeworpen.
- Als u een disc niet uit kunt werpen en "LOCKED" op de display verschijnt, dient u contact op te nemen met de dichtstbijzijnde Sony-leverancier.
- Plaats geen disc met afwijkende vormen (bijvoorbeeld een hart, een vierkant, een ster) in de sleuf. De disc kan in het systeem vallen en onherstelbare schade veroorzaken.
- Schakel het systeem niet uit als er een disc voor de helft in de discsleuf is gestoken. De disc kan dan vallen.
- Gebruik geen disc met tape, zegels of lijm erop, want dit kan storingen veroorzaken.
- Houd de disc bij de rand vast na het uitwerpen. Raak het oppervlak niet aan.

Andere bewerkingen

Actie	Handeling:
Afspelen onderbreken	Druk op ▶II 4. Druk opnieuw op de knop om verder te gaan met afspelen.
Afspelen stoppen	Druk op ■ 5.
Een track of bestand selecteren	Druk op ⏮/⏭ 6.
Een punt in een track of bestand zoeken	Houd ◀◀/▶▶ 6 (of ⏮/⏭ 6 op het apparaat) ingedrukt tijdens het afspelen en laat de knop op het gewenste punt los.
Herhaaldelijk afspelen selecteren	Druk herhaaldelijk op REPEAT 25 totdat "↻"(alle tracks of bestanden) of "↻1" (één track of bestand) verschijnt.
Een map op een MP3-disc selecteren	Druk herhaaldelijk op 🗀 +/− 23.
Een disc uitwerpen	Druk op ⏏ 7 op het apparaat.

De afspeelmodus wijzigen

Druk herhaaldelijk op PLAY MODE 26 terwijl de speler gestopt is. U kunt de modus voor normaal afspelen (geen indicatie of "FLDR"* verschijnt), de modus voor het in willekeurige volgorde afspelen ("SHUF" of "FLDR SHUF"* verschijnt) of de modus voor in geprogrammeerde volgorde afspelen ("PGM" verschijnt) selecteren.

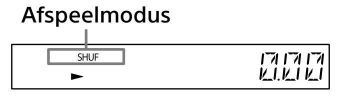

* Wanneer "FLDR" of "FLDR SHUF" verschijnt, worden alle bestanden in de geselecteerd map op de MP3-disc afgespeeld. Wanneer u een CD-DA-disc afspeelt, voert het systeem dezelfde bewerking uit als bij normaal afspelen (geen indicatie) of bij afspelen in willekeurige volgorde "SHUF".

Wanneer "PUSH STOP" verschijnt

U kunt de afspeelmodus niet wijzigen tijdens het afspelen. Stop met afspelen en verander dan de afspeelmodus.

Opmerking over de afspeelmodus

De normale afspeelmodus wordt weer geactiveerd wanneer het netsnoer wordt ontkoppeld terwijl het systeem is ingeschakeld.

Opmerkingen over herhaaldelijk afspelen

- "↻" geeft aan dat alle tracks of bestanden worden herhaald totdat u het afspelen stopt.
- "↻1" geeft aan dat een enkel track of bestand wordt herhaald totdat u het afspelen stopt.
- Herhaald afspelen wordt uitgeschakeld wanneer het netsnoer wordt ontkoppeld terwijl het systeem is ingeschakeld.

Opmerkingen over het afspelen in willekeurige volgorde

- Wanneer het afspelen in willekeurige volgorde is ingesteld op "SHUF", speelt het systeem alle tracks of bestanden op de disc in een willekeurige volgorde af. Wanneer de modus voor het afspelen in willekeurige volgorde op "FLDR SHUF" wordt ingesteld, speelt het systeem alle tracks of bestanden in de geselecteerde map in een willekeurige volgorde af.
- Wanneer u het systeem uitschakelt, wordt de geselecteerde modus voor in willekeurige volgorde afspelen ("SHUF" of "FLDR SHUF") gewist en keert de afspeelmodus terug naar de normale of FLDR afspeelmodus.

Opmerkingen over het afspelen van MP3-discs

- Sla geen onnodige mappen of bestanden op een disc met MP3-bestanden op.
- Mappen zonder MP3-bestanden worden niet door dit systeem herkend.
- Het systeem kan alleen maar MP3-bestanden met de bestandsextensie ".mp3" afspelen.
- Zelfs wanneer de bestandsnaam de bestandsextensie ".mp3" heeft, kan het afspelen van dit bestand, wanneer het geen MP3-audiobestand is, een hard geluid geven en schade aan het systeem veroorzaken.
- Het maximale aantal MP3-mappen en -bestanden dat compatibel is met dit systeem, is:
  −999* mappen (inclusief de hoofdmap)
  −999 bestanden
  −250 bestanden in één map
  −8 mapniveaus (in de mappenstructuur van bestanden)
- Compatibiliteit met alle MP3-codeer-/MP3-schrijfsoftware, CD-R-/RW-stations en opnamemedia kan niet worden gegarandeerd. MP3-discs die niet compatibel zijn, kunnen ruis of onderbroken geluid voortbrengen of in het geheel niet worden afgespeeld.

* Inclusief mappen die geen MP3-bestanden of andere bestanden hebben. Het aantal mappen dat het systeem kan herkennen, kan minder zijn dan het werkelijke aantal mappen, afhankelijk van de mapstructuur.

Uw eigen geprogrammeerde volgorde samenstellen (in geprogrammeerde volgorde afspelen)

1. Druk op CD FUNCTION 3 op de afstandsbediening of druk herhaaldelijk op FUNCTION 3 op het apparaat totdat "CD" op de display 13 verschijnt.
2. Druk terwijl de speler is gestopt herhaaldelijk op PLAY MODE 26 totdat "PGM"verschijnt.
3. Selecteer een map (alleen MP3-disc).
   Druk herhaaldelijk op 🗀 +/ − 23 om de gewenste map te selecteren.
   Druk op ⊕ 32 als u alle bestanden in de map wilt programmeren.
4. Selecteer het gewenste track- of bestandsnummer.
   Druk herhaaldelijk op ⏮/⏭ 6 totdat het gewenste track- of bestandsnummer verschijnt.

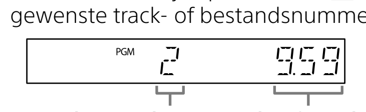

Geselecteerde track- of bestandsnummer **Totale afspeeltijd van de gekozen track of het gekozen bestand**

5. Druk op ⊕ 32.
   "- -.- -" verschijnt wanneer de totale afspeeltijd langer is dan 100 minuten voor een CD-DA-disc of wanneer u MP3-bestanden programmeert.
6. Herhaal stappen 3 tot 5 om extra tracks of bestanden te programmeren, tot maximaal 25 tracks of bestanden.
7. Druk op ▶II 4.
   Uw programma van tracks of bestanden wordt afgespeeld.
   Het programma blijft beschikbaar totdat u de disc uit de discsleuf haalt 15 of het netsnoer uit het stopcontact trekt.
   Druk om hetzelfde programma nogmaals af te spelen op ▶II 4.

In geprogrammeerde volgorde afspelen annuleren

Druk terwijl de speler is gestopt herhaaldelijk op PLAY MODE 26 totdat "PGM" dooft.

Wissen van het laatste track of bestand van het programma

Druk op CLEAR 30 terwijl de speler gestopt is.

Opmerkingen

- Alle geprogrammeerde tracks of bestanden worden gewist wanneer de disc na het programmeren wordt uitgeworpen.
- Alle geprogrammeerde tracks of bestanden worden gewist wanneer het netsnoer wordt ontkoppeld terwijl het systeem is ingeschakeld.

Luisteren naar de radio

Afstemmen op een radiozender

1. Druk op TUNER FUNCTION 3 op de afstandsbediening of druk herhaaldelijk op FUNCTION 3 op het apparaat totdat "FM" of "AM" (CMT-BT60) of "DAB" of "FM" (CMT-BT60B) op de display verschijnt.
2. Start het afstemmen.

Voor automatisch aftasten

Druk herhaaldelijk op TUNING MODE 20 totdat "AUTO" verschijnt en druk vervolgens op +/− 6. Het aftasten stopt automatisch zodra op een zender is afgestemd en "ST" (alleen voor stereo-programma's) verschijnt op de display 13.

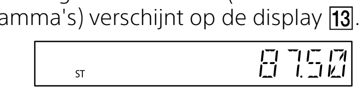

Druk wanneer het aftasten niet stopt op ■ 5 om het aftasten te stoppen en stem vervolgens handmatig af (zie hieronder).
Wanneer u afstemt op een zender die RDS-diensten aanbiedt, wordt informatie zoals de naam van de dienst of de zender met de uitzending meegestuurd.

Voor handmatig afstemmen

Druk herhaaldelijk op TUNING MODE 20 totdat "MANUAL" verschijnt en druk vervolgens herhaaldelijk op +/− 6 om op de gewenste zender af te stemmen.

Opmerking over DAB/DAB+-zenders

- Alvorens op een DAB/DAB+-zender af te stemmen, moet de eerste DAB-scan zijn uitgevoerd.
- Wanneer u afstemt op een zender die RDS-diensten aanbiedt, wordt informatie zoals de naam van de dienst of de zender met de uitzending meegestuurd.
- Wanneer u afstemt op een DAB/DAB+-zender, kan het enige seconden duren voordat u geluid hoort.
- De primaire dienst wordt automatisch ontvangen wanneer de secundaire dienst wordt beëindigd.
- Deze tuner ondersteunt geen gegevensdiensten.

Tip

Om statische ruis bij een zwakke FM-stereozender te reduceren, drukt u herhaaldelijk op FM MODE 21 totdat "MONO" verschijnt om de stereo-ontvangst uit te schakelen.

De automatische DAB-scan handmatig uitvoeren (alleen op de CMT-BT60B)

Voordat u op DAB/DAB+-zenders kunt afstemmen, moet u eerst een DAB-scan uitvoeren. Wanneer u naar een andere regio bent verhuisd, voert u de eerste DAB-scan bovendien handmatig uit om de informatie over DAB/DAB+-services bij te werken.

1. Druk op TUNER FUNCTION 3 op de afstandsbediening of druk herhaaldelijk op FUNCTION 3 op het apparaat totdat "DAB" op de display 13 verschijnt.
2. Druk op OPTIONS 33 om het instelmenu weer te geven.
3. Druk herhaaldelijk op ↑/↓ 23 om "INITIAL" te selecteren en druk vervolgens op ⊕ 32.
4. Druk herhaaldelijk op ↑/↓ 23 om "OK" te selecteren en druk vervolgens op ⊕ 32.
   Het scannen begint. Het scanproces wordt met sterretjes (*******) aangeduid. Afhankelijk van de DAB/DAB+-services die beschikbaar zijn in uw regio, kan het scannen enkele minuten duren.
   Wanneer het scannen voltooid is, wordt er een lijst met beschikbare diensten gegenereerd.

Opmerkingen

- Als in uw land of regio uitzending in DAB/DAB+ niet wordt ondersteund, verschijnt "NO SERV".
- Met deze procedure worden alle eerder opgeslagen instellingen gewist.
- Voordat u de DAB/FM-antenne verwijdert, moet u het systeem uitschakelen om uw eigen DAB/DAB+-instellingen te behouden.

Radiozenders vooraf instellen

1. Stem op de gewenste zender af.
2. Druk op TUNER MEMORY 22.

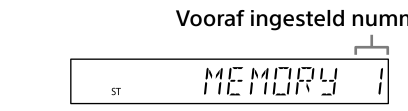

3. Druk herhaaldelijk op +/− 6 om een voorkeurnummer te selecteren.
   Als er al een andere zender is toegewezen aan het geselecteerde vooraf ingestelde nummer, wordt deze zender vervangen door de nieuwe zender.
4. Druk op ⊕ 32 om de zender te registreren.
   "COMPLETE" verschijnt in de display 13.
5. Herhaal stap 1 tot en met 4 om andere zenders te registreren.
   Er kunnen maximaal 20 FM-zenders, 10 AM-zenders (alleen voor de CMT-BT60) en 20 DAB/DAB+-zenders (alleen voor de CMT-BT60B) vooraf worden ingesteld.

Afstemmen op een vooraf ingestelde radiozender

Druk herhaaldelijk op TUNING MODE 20 totdat "PRESET" op de display 13 verschijnt en druk vervolgens op +/− 6 om het voorkeurnummer waaronder de gewenste zender is geregistreerd te selecteren.

Een bestand op een USB-apparaat afspelen

U kunt audiobestanden die op een USB-apparaat zijn opgeslagen afspelen door USB-geheugen of een USB-apparaat op het systeem aan te sluiten. U kunt de MP3/WMA*/AAC* audioformaten afspelen. Raadpleeg de onderstaande websites voor informatie over compatibele USB-apparaten.
Voor klanten in Europa:
http://support.sony-europe.com/
Voor klanten in Latijns Amerika:
http://www.sony-latin.com/index.crp
Voor klanten in andere landen/regio's:
http://www.sony-asia.com/support

* Bestanden met DRM (Digital Rights Management) auteursrechtenbeveiliging of bestanden die van een online muzieksite zijn gedownload, kunnen niet op dit systeem worden afgespeeld. Als u een van deze bestanden probeert af te spelen, speelt het systeem het volgende onbeveiligde audiobestand af.

1. Druk op USB FUNCTION 3 op de afstandsbediening of druk herhaaldelijk op FUNCTION 3 op het apparaat totdat "USB" op de display 13 verschijnt.
2. Verbind het USB-apparaat direct of via de USB-kabel die bij het USB-apparaat wordt geleverd met de USB-poort C op het apparaat.
3. Druk op ▶II 4 om het afspelen te starten.

Andere bewerkingen

Actie	Handeling:
Afspelen onderbreken	Druk op ▶II 4. Druk opnieuw op de knop om verder te gaan met afspelen.
Afspelen stoppen	Druk op ■ 5. Druk op ▶II 4 [*1] om het voortzetten van het afspelen te activeren. Druk op ■ 5 [*2] om het voortzetten van het afspelen te activeren.
Een map selecteren	Druk herhaaldelijk op 🗀 +/− 23.
Een bestand selecteren	Druk op ⏮/⏭ 6.
Een punt in een bestand zoeken	Houd ◀◀/▶▶ 6 (⏮/⏭ 6 op het apparaat) ingedrukt tijdens het afspelen en laat de knop op het gewenste punt los.
Herhaaldelijk afspelen selecteren	Druk herhaaldelijk op REPEAT 25 totdat "↻"(alle audiobestanden) of "↻1" (één audiobestand) verschijnt.

[*1] Wanneer u een VBR MP3/WMA-bestand met variabele bitsnelheid afspeelt, hervat het systeem het afspelen mogelijk vanaf een ander punt.
[*2] Het hervatten van het afspelen gaat terug naar het aantal mappen.

De afspeelmodus wijzigen

Druk herhaaldelijk op PLAY MODE 26 terwijl de speler gestopt is. U kunt de normale afspeelmodus (geen aanduiding of "FLDR" verschijnt[*1]) of de willekeurige afspeelmodus ("SHUF" of "FLDR SHUF" verschijnt[*2]) selecteren.

[*1] Wanneer er geen indicatie is geselecteerd, worden alle bestanden op het USB-apparaat afgespeeld. Wanneer "FLDR" is geselecteerd, worden alle bestanden in de geselecteerde map op het USB-apparaat afgespeeld.
[*2] Wanneer "SHUF" is geselecteerd, worden alle audiobestanden op het USB-apparaat in een willekeurige volgorde afgespeeld. Wanneer "FLDR SHUF" is geselecteerd, worden alle audiobestanden in de geselecteeerde map in een willekeurige volgorde afgespeeld.

Opmerking over de afspeelmodus

De normale afspeelmodus wordt weer geactiveerd wanneer het netsnoer wordt ontkoppeld terwijl het systeem is ingeschakeld.

Opmerkingen over herhaaldelijk afspelen

- "↻" geeft aan dat alle bestanden worden herhaald totdat u het afspelen stopt.
- "↻1" geeft aan dat een enkel bestand wordt herhaald totdat u het afspelen stopt.
- Herhaald afspelen wordt uitgeschakeld wanneer het netsnoer wordt ontkoppeld terwijl het systeem is ingeschakeld.

Opmerking over de willekeurige afspeelmodus

Wanneer u het systeem uitschakelt, wordt de geselecteerde modus voor in willekeurige volgorde afspelen ("SHUF" of "FLDR SHUF") gewist en keert de afspeelmodus terug naar de normale afspeelmodus (geen aanduiding of "FLDR").

Opmerkingen

- De afspeelvolgorde voor het systeem kan verschillen van de afspeelvolgorde van de aangesloten digitale muziekspeler.
- Schakel het systeem uit voordat u het USB-apparaat verwijdert. Als u het USB-apparaat verwijdert terwijl het systeem ingeschakeld is, kunnen de gegevens op het USB-apparaat beschadigd raken.
- Als het noodzakelijk is een USB-kabel aan te sluiten, sluit u de USB-kabel aan die met het aan te sluiten USB-apparaat is meegeleverd. Raadpleeg de gebruiksaanwijzing van uw USB-apparaat voor meer informatie over de bediening.
- Het kan even duren voordat "READING" na het aansluiten verschijnt, afhankelijk van het soort aangesloten USB-apparaat.
- Sluit het USB-apparaat niet aan via een USB-hub.
- Nadat het USB-apparaat is aangesloten, leest het systeem alle bestanden op het USB-apparaat. Als er veel mappen of bestanden op het USB-apparaat staan, kan het lang duren voordat het lezen van het USB-apparaat is voltooid.
- Bij sommige aangesloten USB-apparaten kan het lang duren om signalen van het systeem te verzenden of voordat het lezen van het USB-apparaat klaar is.
- Compatibiliteit met alle codeer-/schrijfsoftware kan niet worden gegarandeerd. Als audiobestanden op het USB-apparaat oorspronkelijk werden gecodeerd met incompatibele software, zullen deze bestanden ruis of een onjuiste werking veroorzaken.
- Het maximale aantal mappen en bestanden op het USB-apparaat die compatibel zijn met dit systeem, is:
  −1000* mappen (inclusief de hoofdmap)
  −3000 bestanden
  −250 bestanden in één map
  −8 mapniveaus (in de mappenstructuur van bestanden)

* Inclusief mappen die geen afspeelbare audiobestanden hebben en lege mappen. Het aantal mappen dat het systeem kan herkennen, kan minder zijn dan het werkelijke aantal mappen, afhankelijk van de mapstructuur.

- Dit systeem ondersteunt niet noodzakelijkerwijs alle functies van een aangesloten USB-apparaat.
- Mappen zonder audiobestanden worden niet herkend.
- U kunt op dit systeem luisteren naar de volgende audio-indelingen:
  −MP3: bestandsextensie ".mp3"
  −WMA: bestandsextensie ".wma"
  −AAC: bestandsextensie ".m4a," "mp4" of ".3gp"

  Houd er rekening mee dat ook wanneer de bestandsnaam de juiste bestandsextensie heeft, maar het werkelijke bestand anders is, het systeem ruis kan produceren of er een storing kan optreden.

Opladen van een USB-apparaat of iPod/iPhone/iPad

Het opladen start automatisch wanneer u een USB-apparaat of iPod/iPhone/iPad met de USB-poort C verbindt wanneer het systeem is ingeschakeld.

Stoppen met opladen van het USB-apparaat

Druk op I/⏻ 2 om het systeem uit te schakelen en ontkoppel vervolgens de USB-kabel.

Opmerking

- U kunt het USB-apparaat of de iPod/iPhone/iPad niet opladen wanneer het systeem is uitgeschakeld. Bepaalde USB-apparaten en iPods/iPhones worden mogelijk niet opgeladen vanwege hun kenmerken.
- Als het systeem naar de stand-bystand gaat tijdens het opladen van een USB–apparaat of iPod/iPhone/iPad, wordt het opladen onderbroken. Schakel voordat u gaat opladen de automatische stand-byfunctie uit. Zie voor meer informatie"De automatische stand-byfunctie instellen."

Gebruik van de BLUETOOTH-functie

U kunt naar muziek luisteren van uw "WALKMAN" of BLUETOOTH-apparaat middels een draadloze verbinding.

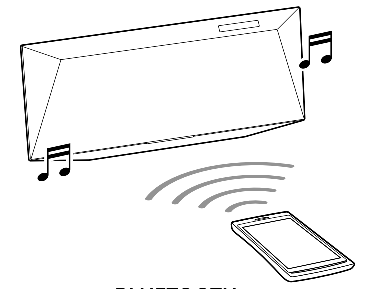

BLUETOOTH-apparaat zoals een "WALKMAN"

Dit systeem ondersteunt de BLUETOOTH A2DP en AVRCP profielen. Zie "BLUETOOTH draadloze technologie" voor details aangaande de draadloze BLUETOOTH-technologie.

Meer over de BLUETOOTH-aanduiding

Via de BLUETOOTH-aanduiding 8 kunt u de BLUETOOTH-status controleren.

Systeemstatus	Status aanduiding
Het systeem staat BLUETOOTH-stand-by (wanneer het systeem ingeschakeld is).	Knippert langzaam blauw.
Tijdens BLUETOOTH-koppelen	Knippert snel blauw.
Het systeem probeert verbinding te maken met een BLUETOOTH-apparaat.	Knippert blauw.
Het systeem heeft verbinding gemaakt met een BLUETOOTH-apparaat.	Blauw opgelicht.

Ontvangst van AAC-codec mogelijk

U kunt gegevens in de AAC-codecindeling van een BLUETOOTH-apparaat ontvangen. Stel dit in het optiemenu in om de ontvangst in te schakelen.

1. Druk op OPTIONS 33 om het instelmenu weer te geven.
2. Druk herhaaldelijk op ↑/↓ 23 om "BT AAC" te selecteren en druk vervolgens op ⊕ 32.
3. Druk enkele keren op ↑/↓ 23 om "ON" of "OFF" te selecteren en druk vervolgens op ⊕ 32.
   ON: voor ontvangst in de AAC-codecindeling
   OFF: voor ontvangst in de SBC-codecindeling

Opmerkingen

- Als u de setup instelt wanneer een BLUETOOTH-verbinding is gemaakt, wordt de verbinding verbroken.
- Voor gebruik van een Apple-product, moet u dit systeem met de laatste softwareversie updaten. Raadpleeg voor meer informatie over het updaten de gebruikershandleiding die bij uw Apple-product is geleverd.
- Als het geluid wordt onderbroken tijdens ontvangst in AAC-codecformaat, stelt u het BT AAC-menu in op "OFF".

Dit systeem aan een BLUETOOTH-apparaat koppelen

Met het koppelen worden BLUETOOTH-apparaten van te voren met elkaar geregistreerd. Gebruik de volgende procedure om het systeem aan uw BLUETOOTH-apparaat te koppelen. Wanneer het koppelen eenmaal is uitgevoerd, hoeft dit niet opnieuw te gebeuren. Indien het koppelen reeds is uitgevoerd, ga dan naar "Luisteren naar muziek via een BLUETOOTH-verbinding".

1. Plaats het BLUETOOTH-apparaat waarmee u verbinding wilt maken, binnen 1 meter van het systeem.
2. Druk op BLUETOOTH FUNCTION 3 op de afstandsbediening of druk herhaaldelijk op FUNCTION 3 op het apparaat totdat "BT AUDIO" op de display 13 verschijnt.
   - De BLUETOOTH-aanduiding knippert langzaam blauw.
   - Als het systeem in het verleden automatisch verbinding heeft gemaakt met het BLUETOOTH-apparaat, drukt u op 9 op het apparaat om de verbinding te verbreken en "BT AUDIO" op de display 13 te tonen.
3. Houd BLUETOOTH 9 op het apparaat 2 seconden of langer ingedrukt.
   De BLUETOOTH-aanduiding knippert snel blauw en "PAIRING" knippert op de display 13.
   Het systeem staat in de pairingmodus.
4. Voer het koppelen met het BLUETOOTH-apparaat uit en zoek naar dit systeem met het BLUETOOTH-apparaat.
   Wanneer het zoeken voltooid is, verschijnt er een lijst met de gevonden apparaten op de display van het BLUETOOTH-apparaat.
   - Dit systeem verschijnt als "SONY:CMT-BT60" of "SONY:CMT-BT60B." Als het niet verschijnt, voert u de procedure opnieuw uit vanaf stap 1.
   - Wanneer u een verbinding tot stand brengt met dit systeem, selecteert u het audioprofiel (A2DP, AVRCP) op het BLUETOOTH-apparaat.
   - Als het BLUETOOTH-apparaat AVRCP (Audio Video Remote Control Profile) niet ondersteunt, kunt u niet afspelen en geen andere bewerkingen uitvoeren met het systeem.
   - Zie voor meer informatie over bewerkingen op het BLUETOOTH-apparaat dat u wilt aansluiten, de bedieningshandleiding van het BLUETOOTH-apparaat.
5. Selecteer "SONY:CMT-BT60" of "SONY:CMT-BT60B" in de display van het BLUETOOTH-apparaat.
   Als u wordt gevraagd een wachtwoord in te voeren op het BLUETOOTH-apparaat, voert u "0000" in.

6 **Bedien het BLUETOOTH-apparaat en breng de BLUETOOTH-verbinding tot stand.**

Wanneer het koppelen voltooid is en er een verbinding met het BLUETOOTH-apparaat tot stand is gebracht, verandert de display 13 van "PAIRING" naar "BT AUDIO" en knippert de BLUETOOTH-aanduiding langzaam blauw.

- Afhankelijk van het type BLUETOOTH-apparaat kan de verbinding automatisch beginnen nadat het koppelen is uitgevoerd.

Opmerkingen
- "Passkey" kan afhankelijk van het apparaat worden aangeduid als "activeringscode", "PIN-code", "PIN-nummer", "wachtwoord", enzovoort.
- De stand-bystatus voor het koppelen van het systeem wordt na ongeveer 5 minuten geannuleerd. Als het koppelen mislukt, voert u de procedure opnieuw uit vanaf stap 1.
- Als u aan verschillende BLUETOOTH-apparaten wilt koppelen, voert u de procedure van stap 1 tot en met 6 afzonderlijk uit voor elk BLUETOOTH-apparaat.

Tip
U kunt het koppelen uitvoeren of proberen een BLUETOOTH-verbinding te maken met een ander BLUETOOTH-apparaat terwijl de BLUETOOTH-verbinding tot stand wordt gebracht met één BLUETOOTH-apparaat. De momenteel ingestelde BLUETOOTH-verbinding wordt geannuleerd wanneer met succes een BLUETOOTH-verbinding met een ander apparaat tot stand is gebracht.

De informatie van het koppelen wissen

1 **Druk op BLUETOOTH FUNCTION 3 op de afstandsbediening of druk herhaaldelijk op FUNCTION 3 op het apparaat totdat "BT AUDIO" op de display 13 verschijnt.**

Wanneer het systeem verbonden is met een BLUETOOTH-apparaat, verschijnt de apparaatnaam die is ingesteld voor het verbonden BLUETOOTH-apparaat op de display 13 van het systeem. Druk op BLUETOOTH 9 op het apparaat om de verbinding met dat BLUETOOTH-apparaat te annuleren en geef vervolgens "BT AUDIO" weer.

2 **Druk op OPTIONS 33 om het instelmenu weer te geven.**

3 **Druk herhaaldelijk op ↑/↓ 23 om "DEL LINK" te selecteren en druk vervolgens op ⊕ 32.**

4 **Druk herhaaldelijk op ↑/↓ 23 om "OK" te selecteren en druk vervolgens op ⊕ 32.**

"COMPLETE" verschijnt en alle informatie van het koppelen wordt gewist.

Opmerking
Als u de informatie van het koppelen gewist hebt, kunt u geen BLUETOOTH-verbinding maken tenzij het koppelen opnieuw wordt uitgevoerd. Als u weer verbinding wilt maken met een BLUETOOTH-apparaat, moet u het wachtwoord op het BLUETOOTH-apparaat invoeren.

Verbinden met one-touch (NFC)

NFC maakt datacommunicatie mogelijk door met uw apparaat een opgegeven locatie aan te raken. Compatibele smartphones zijn uitgerust met de NFC-functie (compatibel besturingssysteem: Android versie 2.3.3 of later, met uitzondering van Android 3.x). Raadpleeg de onderstaande website voor informatie over compatibele apparaten.
Voor klanten in Europa:
http://support.sony-europe.com/
Voor klanten in Latijns Amerika:
http://www.sony-latin.com/index.crp
Voor klanten in andere landen/regio's:
http://www.sony-asia.com/support

Voorbereiding op uw smartphone (Android)

Een NFC-compatibele toepassing moet op uw smartphone zijn geïnstalleerd. Als het niet geïnstalleerd is, kunt u "NFC Easy Connect" downloaden van Google Play.

- In sommige landen en regio's kunnen NFC-compatibele toepassingen niet worden gedownload.
- Op sommige smartphones kan deze functie beschikbaar zijn zonder dat u "NFC Easy Connect" hoeft te downloaden. In dit geval kunnen de bediening en de specificaties van de smartphone afwijken van de beschrijving in deze handleiding.

1 **Installeer de toepassing.**

Als u toegang krijgt via de 2D-code
Gebruik de 2D-codelezer.

2 **Stel uw smartphone zo in dat de NFC-functie ingeschakeld is.**

Raadpleeg voor meer informatie de gebruikershandleiding van uw smartphone.

Informatie over de toepassing "NFC Easy Connect"

Dit is een gratis toepassing die speciaal voor Android wordt gebruikt. Zoek op het internet naar gedetailleerde informatie over "NFC Easy Connect" en download de toepassing.

- In sommige landen en regio's kunnen NFC-compatibele toepassingen niet worden gedownload.

Een verbinding maken met uw smartphone via one-touch

Raak gewoon met uw smartphone het systeem aan. Het systeem wordt automatisch ingeschakeld en het koppelen en de BLUETOOTH-verbinding worden tot stand gebracht.

1 **Start de toepassing "NFC Easy Connect" op uw smartphone.**

Controleer of de display van de toepassing verschijnt.

2 **Raak met uw smartphone het apparaat aan.**

Raak met uw smartphone de N-markering 14 op het apparaat aan en houd contact totdat de smartphone gaat trillen.

Voltooi de verbinding met uw smartphone door de instructies op het scherm te volgen.

Raadpleeg de gebruikershandleiding van uw smartphone voor het gedeelte van uw smartphone dat u voor het aanraakcontact moet gebruiken.

- U verbreekt de gemaakte verbinding door met uw smartphone de N-markering op het apparaat aan te raken.
- Wanneer u het apparaat aanraakt met een NFC-compatibele smartphone terwijl een ander BLUETOOTH-apparaat met dit systeem is verbonden, wordt het BLUETOOTH-apparaat ontkoppeld en het systeem met de smartphone verbonden.
- Als u met de smartphone die met dit systeem is verbonden, een ander NFC-compatibele BLUETOOTH-hoofdtelefoon of luidspreker aanraakt, wordt de verbinding tussen het systeem en de smartphone verbroken en wordt een verbinding gemaakt met het aangeraakte BLUETOOTH-apparaat.

Luisteren naar muziek via een BLUETOOTH-verbinding

U kunt een BLUETOOTH-apparaat bedienen door het systeem en BLUETOOTH-apparaat te verbinden met gebruik van AVRCP.
Controleer het volgende voordat u muziek gaat afspelen:

- De BLUETOOTH-functie van het BLUETOOTH-apparaat is ingeschakeld.
- Het koppelen is voltooid.

1 **Druk op BLUETOOTH FUNCTION 3 p de afstandsbediening of druk herhaaldelijk op FUNCTION 3 op het apparaat totdat "BT AUDIO" op de display 13.**

2 **Maak een BLUETOOTH-verbinding met het BLUETOOTH-apparaat.**

Wanneer de verbinding is gemaakt, verschijnt "LINKED" op de display 13 en vervolgens verschijnt de BLUETOOTH-naam die is ingesteld op het verbonden BLUETOOTH-apparaat.

Indien het BLUETOOTH-apparaat reeds hiervoor met dit systeem werd verbonden, kan het automatisch opnieuw worden verbonden zonder dat u een handeling hoeft uit te voeren.

3 **Druk op ▶II 4 om het afspelen te starten.**

Afhankelijk van het BLUETOOTH-apparaat moet u mogelijk twee keer op ▶II 4 drukken.

Afhankelijk van het BLUETOOTH-apparaat moet u mogelijk de AV-toepassing op het BLUETOOTH-apparaat van tevoren starten.

4 **Druk op VOLUME +/– 12 op de afstandsbediening of op VOL +/– 12 op het apparaat om het volume in te stellen.**

Andere bewerkingen

Actie	Handeling:
Afspelen onderbreken	Druk op ▶II 4*.
Afspelen stoppen	Druk op ■ 5.
Een map selecteren	Druk op 🗀 +/– 23.
Een bestand selecteren	Druk op I◀◀/▶▶I 6.
Een punt in een bestand zoeken	Houd ◀◀/▶▶ 6 (I◀◀/▶▶I 6 op het apparaat) ingedrukt tijdens het afspelen en laat de knop op het gewenste punt los.

* Afhankelijk van het BLUETOOTH-apparaat moet u mogelijk twee keer op ▶II 4 drukken.

Opmerking
Deze bediening is mogelijk niet beschikbaar voor bepaalde BLUETOOTH-apparaten. Daarnaast kunnen de werkelijke bewerkingen verschillen, afhankelijk van het aangesloten BLUETOOTH-apparaat.

Het adres van een aangesloten BLUETOOTH-apparaat controleren

Druk op DISPLAY 27 terwijl de naam van het BLUETOOTH-apparaat die op het aangesloten BLUETOOTH-apparaat is ingesteld, op de display 13 wordt weergegeven. Het adres van het BLUETOOTH-apparaat verschijnt in twee delen 8 seconden op de display.

De verbinding met het BLUETOOTH-apparaat annuleren

Druk op BLUETOOTH 9 op het apparaat. "UNLINKED" verschijnt op de display 13. Afhankelijk van het BLUETOOTH-apparaat kan de verbinding automatisch geannuleerd worden wanneer u stopt met afspelen.

Optionele audiocomponenten gebruiken

1 **Druk op VOLUME – 12 op de afstandsbediening of op VOL – op het apparaat om het volume te verlagen.**

2 **Verbind een extra audiocomponent met de AUDIO IN-aansluiting D met gebruik van een audiokabel (niet bijgeleverd).**

3 **Druk op AUDIO IN FUNCTION 3 op de afstandsbediening of druk herhaaldelijk op FUNCTION 3 op het apparaat totdat "AUDIO IN" op de display 13 verschijnt.**

4 **Start het afspelen op het aangesloten component.**

Pas het volume op de aangesloten component aan tijdens het afspelen.

5 **Druk op VOLUME +/– 12 op de afstandsbediening of op VOL +/– 12 op het apparaat om het volume in te stellen.**

Opmerking
De stand-bystand van het systeem wordt mogelijk automatisch geactiveerd als het volumeniveau van de aangesloten component te laag is. Pas het volume van de component aan.

De automatische stand-byfunctie instellen

Met automatisch stand-by wordt de stand-byfunctie van dit systeem na ongeveer 30 minuten automatisch geactiveerd als er geen bewerking wordt uitgevoerd of er geen audio-uitgangssignaal is. "AUTO:STBY" verschijnt 2 minuten op de display 13 voordat het systeem stand-by schakelt. Standaard is de automatische stand-byfunctie ingeschakeld. U kunt de functie uitschakelen in het optiemenu.

1 **Druk op OPTIONS 33 om het instelmenu weer te geven.**

2 **Druk herhaaldelijk op ↑/↓ 23 om "AUTO:STBY" te selecteren en druk vervolgens op ⊕ 32.**

3 **Druk herhaaldelijk op ↑/↓ 23 om "ON" of "OFF" te selecteren en druk vervolgens op ⊕ 32.**

Opmerkingen
- De automatische stand-byfunctie is niet geldig voor de tunerfunctie (FM/AM/DAB), zelfs als u deze hebt ingeschakeld.
- De stand-bystand van het systeem kan niet automatisch worden geactiveerd in de volgende gevallen:
  - terwijl een audio-signaal wordt gedetecteerd
  - tijdens het afspelen van audiotracks of bestanden
  - terwijl de vooraf ingestelde slaaptimer of afspeeltimer in werking is
- Het systeem telt de tijd weer af (30 minuten) totdat de stand-bystand wordt geactiveerd, ook wanneer de automatische stand-bystand is geactiveerd wanneer een USB-apparaat is verbonden of wanneer op een toets van de afstandsbediening wordt gedrukt.

De BLUETOOTH-stand-bystand instellen

Wanneer de BLUETOOTH stand-bystand ingeschakeld is, gaat het systeem naar de wachtstand voor de BLUETOOTH-verbinding, zelfs als het systeem uitgeschakeld is. Wanneer het systeem een weergavecommando ontvangt van het aangesloten BLUETOOTH-apparaat, wordt het ingeschakeld en de muziek afgespeeld. De BLUETOOTH-stand-byfunctie is als basisinstelling uitgeschakeld.

1 **Druk op OPTIONS 33 om het instelmenu weer te geven.**

2 **Druk herhaaldelijk op ↑/↓ 23 om "BT STBY" te selecteren en druk vervolgens op ⊕ 32.**

3 **Druk herhaaldelijk op ↑/↓ 23 om "ON" of "OFF" te selecteren en druk vervolgens op ⊕ 32.**

4 **Druk op I/⏻ 2 om het systeem uit te schakelen.**

Wanneer "BT STBY" op "ON" is gezet, wordt het systeem ingeschakeld en kunt u naar muziek luisteren door de BLUETOOTH-verbinding op het aangesloten component in te schakelen

Het geluid aanpassen

De lage-tonen-boost instellen

Druk herhaaldelijk op BASS BOOST 11 om "ON" of "OFF" te selecteren.

De lage tonen en hoge tonen aanpassen

Druk op BASS +/– 28 op de afstandsbediening om de lage tonen in te stellen of druk op TREBLE +/– 29 om de hoge tonen in te stellen.

Tip
Dit systeem is uitgerust met de DSEE-functie om duidelijke hoge tonen te reproduceren, ongeacht de afname van de geluidskwaliteit als gevolg van compressie.
De DSEE-functie wordt gewoonlijk automatisch geactiveerd door de geluidsbron te herkennen, maar wordt mogelijk niet geactiveerd afhankelijk van de gebruikte functie.

De display wijzigen

Actie	Handeling:
Informatie op de display 13 wijzigen[*1]	Druk herhaaldelijk op DISPLAY 27 wanneer het systeem ingeschakeld is.
Klok weergeven	Druk herhaaldelijk op DISPLAY 27 wanneer het systeem uitgeschakeld is. [*2] De klok wordt ongeveer 8 seconden getoond.

[*1] U kunt de hieronder beschreven informatie bekijken tijdens het afspelen van een CD-DA-/MP3-disc.
[*2] De informatie verschijnt niet tijdens de BLUETOOTH-modus.

CD-DA-disc
- resterende afspeeltijd van het spelende track
- totale resterende afspeeltijd

MP3-disc
- track- of bestandsnaam
- artiestennaam
- albumnaam

Opmerkingen over de displayinformatie
- Tekens die niet kunnen worden weergegeven, verschijnen als "_".
- Het volgende wordt niet weergegeven:
  - resterende afspeeltijd of totale afspeeltijd voor een MP3-disc
  - totale afspeeltijd voor een MP3-bestand
- Het volgende wordt niet correct weergegeven:
  - verstreken afspeeltijd van een MP3-bestand dat is gecodeerd met VBR (variabele bitsnelheid).
  - map- en bestandsnamen die niet voldoen aan de norm ISO9660 niveau 1/niveau 2 of Joliet in de expansie-indeling.
- Het volgende wordt weergegeven:
  - totale afspeeltijd voor een CD-DA-disc (behalve wanneer de PGM-modus is geselecteerd en de speler is gestopt)
  - resterende afspeeltijd van een track van een CD-DA-disc
  - resterende afspeeltijd voor een CD-DA-disc (alleen wanneer de modus voor normaal afspelen tijdens het afspelen is geselecteerd)
  - ID3- taginformatie voor MP3-bestanden. ID3-taginformatieweergave versie 2 heeft voorrang wanneer zowel versie 1 als versie 2 ID3-tags voor één MP3-bestand worden gebruikt.
  - tot 64 tekens voor een ID3-tag; toegestane tekens: hoofdletters (A t/m Z), cijfers (0 t/m 9) en symbolen (" $ % ' ( ) * + , – . / < = > @ [\ ] _ ` { | } ! ? ^ ~)

Opmerkingen over de DAB/DAB+ displayinformatie
Het volgende wordt tevens weergegeven:
- tot 8 tekens voor een servicenaam, tot 128 tekens voor DLS (Dynamic Label Segment) en tot 16 tekens voor een ensemblelabel.
- een waarde tussen 0 en 100 toont de signaalkwaliteit.

De timers gebruiken

Het systeem heeft een slaaptimer en een afspeeltimer. De slaaptimer heeft voorrang boven de afspeeltimer.
Stel de timer in met de knoppen op de afstandsbediening.

De slaaptimer instellen

Het systeem wordt automatisch uitgeschakeld nadat de tijd die voor de slaaptimer is ingesteld, is verstreken. De slaaptimer werkt zelfs als de klok niet is ingesteld.

1 **Druk herhaaldelijk op SLEEP 19 om de tijd op te geven.**

- Selecteer "30MIN" om het systeem na 30 minuten uit te schakelen.
- Selecteer "OFF" om de slaaptimer te annuleren.

De afspeel-instellen

U kunt elke dag op een vooraf ingestelde tijd naar een CD-DA of MP3-disc luisteren.
Zorg dat u de klok hebt ingesteld voordat u de timer instelt.

1 **Bereid de geluidsbron voor en druk vervolgens op VOLUME (of VOL) +/– 12 om het volume aan te passen.**

De beschikbare geluidsbronnen zijn CD, USB en TUNER (FM, AM of DAB)* FUNCTION.

Maak uw eigen programma om het afspelen met een bepaald CD-track, audiobestand of radiozender te starten.

* FM of AM voor CMT-BT60 of FM of DAB voor CMT-BT60B.

2 **Druk op TIMER MENU 18.**

3 **Druk herhaaldelijk op ↑/↓ 23 om "PLAY SET" te selecteren en druk vervolgens op ⊕ 32.**

De starttijd knippert in de display.

4 **Stel de tijd in waarop de werking moet starten.**

Druk herhaaldelijk op ↑/↓ 23 om het uur in te stellen en druk vervolgens op ⊕ 32.

De minutenaanduiding knippert. Gebruik de bovenstaande procedure om de minuten in te stellen.

Wanneer de starttijd ingesteld is, gaat het systeem naar de instelling van de stoptijd.

5 **Gebruik dezelfde procedure als in stap 4 om de tijd in te stellen voor het stoppen van de werking.**

Als "TIME NG" op de display knippert
De starttijd en stoptijd zijn ingesteld op dezelfde tijd. Verander de stoptijd.

6 **Bereid de geluidsbron voor.**

Druk herhaaldelijk op ↑/↓ 23 totdat de gewenste geluidsbron verschijnt en druk vervolgens op ⊕ 32.

Zie stap 1 voor de beschikbare geluidsbronnen.

Nadat de geluidsbron geselecteerd is, verschijnt de bevestigingsdisplay voor de afspeeltimer.

7 **Druk op I/⏻ 2 om het systeem uit te schakelen.**

- Wanneer de afspeeltimer ingesteld is, wordt het systeem automatisch ongeveer 15 seconden (voor FM, AM of DAB) of ongeveer 90 seconden (voor een CD-DA-disc of USB-apparaat) vóór de ingestelde tijd ingeschakeld.
- De afspeeltimer werkt niet als het systeem op de vooraf ingestelde tijd is ingeschakeld. Gebruik het systeem pas als het is ingeschakeld en begint af te spelen met de timer.

De instelling controleren

1 **Druk op TIMER MENU 18.**

2 **Druk herhaaldelijk op ↑/↓ 23 om "SELECT" te selecteren en druk vervolgens op ⊕ 32.**

3 **Druk herhaaldelijk op ↑/↓ 23 om "PLAY SEL" te selecteren en druk vervolgens op ⊕ 32.**

De timerinstelling verschijnt in de display.

De timer annuleren

Herhaal dezelfde procedure als van "Controleren van de instelling" totdat "OFF" in stap 3 verschijnt en druk vervolgens op ⊕ 32.

De instelling wijzigen

Start opnieuw vanaf stap 1.

Opmerkingen
- Wanneer de geluidsbron voor een afspeeltimer op een radiozender is ingesteld die u hebt ingesteld met automatisch scannen (AUTO) of handmatig afstemmen (MANUAL) en u de radiofrequentie of band wijzigt nadat u de timer hebt ingesteld, wordt de instelling van de radiozender voor de timer ook gewijzigd.
- Wanneer de geluidsbron voor een afspeeltimer op een vooraf vastgelegde radiozender (vooraf ingesteld nummer 1 tot 20) is ingesteld en u de radiofrequentie of band wijzigt nadat u de timer hebt ingesteld, wordt de instelling van de radiozender voor de timer niet gewijzigd. De afstemming van de radiozender voor de timer staat vast op de zender die u ervoor hebt ingesteld.

Tip
De instelling van de afspeeltimer blijft staan zo lang deze niet handmatig wordt gewijzigd.

Problemen oplossen

1 Controleer dat het netsnoer goed is aangesloten.

2 Zoek uw probleem op in de onderstaande lijst en neem de aangegeven aktie.

Als het probleem blijft optreden, neemt u contact op met de dichtstbijzijnde Sony-leverancier.

Als de STANDBY-aanduiding knippert

Haal het netsnoer onmiddellijk uit het stopcontact en controleer het volgende.

- Worden de ventilatieopeningen van het systeem geblokkeerd?

Nadat de STANDBY-aanduiding 1 niet meer knippert, kunt u het netsnoer weer aansluiten en het systeem inschakelen. Als het probleem blijft optreden, neemt u contact op met de dichtstbijzijnde Sony-leverancier.

Algemeen

Het systeem gaat niet aan.
- Is het netsnoer correct aangesloten?

De stand-bystand van het systeem is onverwacht geactiveerd.
- Dit is geen storing. De stand-bystand van het systeem wordt na ongeveer 30 minuten automatisch geactiveerd als er geen bewerking wordt uitgevoerd of er geen audio-uitgangssignaal is. Zie "De automatische stand-byfunctie instellen".

De klokinstelling of de bediening van de afspeeltimer is onverwacht geannuleerd.
- Als er ongeveer een minuut verstrijkt zonder dat u een bewerking uitvoert, wordt de klokinstelling of de afspeeltimer automatisch geannuleerd. Voer de bewerking opnieuw uit vanaf het begin.

Er is geen geluid.
- Druk op VOLUME + 12 om het volume hoger te zetten.
- Controleer dat de extra audiocomponenten goed zijn verbonden en de functie op AUDIO IN is gesteld.
- Er zijn mogelijk tijdelijk geen uitzendingen op de opgegeven zender.

Ernstige bromtoon of ruis.
- Zet het systeem uit de buurt van ruisbronnen.
- Sluit het systeem aan op een ander stopcontact.
- Het gebruik van een wisselstroom-tap met ruisfilter (niet bijgeleverd) wordt aanbevolen.

De afstandsbediening werkt niet.
- Verwijder obstakels tussen de afstandsbediening en de sensor voor de afstandsbediening 16 op het apparaat en plaats het apparaat uit de buurt van TL-lampen.
- Richt de afstandsbediening op de sensor van het systeem 16.
- Breng de afstandsbediening dichter naar het systeem toe.

CD-DA-/MP3-disc

De disc wordt niet uitgeworpen en "LOCKED" verschijnt op de display 13.
- Raadpleeg de dichtstbijzijnde Sony-leverancier of het lokale erkende Sony-servicepunt.

De disc kan niet in het apparaat worden geplaatst.
- Controleer of het systeem is ingeschakeld.
- Plaats geen disc in de discsleuf voordat "NO DISC" op de display 13 verschijnt.

De disc of het bestand wordt niet afgespeeld.
- De disc is niet afgesloten (een CD-R- of CD-RW-disc waaraan gegevens kunnen worden toegevoegd).

Het geluid verspringt tijdens het afspelen, of de disc kan niet worden afgespeeld.
- Maak de disc schoon en plaats deze daarna weer in het systeem.
- Verplaats het systeem naar een locatie waar geen trillingen optreden (bijvoorbeeld boven op een stabiel rek).

Het afspelen start niet vanaf de eerste track.
- Ga terug naar normaal afspelen door enkele keren te drukken op PLAY MODE 26 totdat zowel "PGM" als "SHUF" van de display 13 verdwijnen.

Het starten van het afspelen duurt langer dan gebruikelijk.
- De volgende discs kunnen de benodigde voorbereidingstijd voor het afspelen verlengen:
  - een disc met een ingewikkelde mapstructuur.
  - een disc met het multi-sessieformaat.
  - een disc met te veel mappen.

USB-apparaat

Gebruikt u een ondersteund USB-apparaat?
- Als u een niet-ondersteund USB-apparaat aansluit, kunnen de volgende problemen optreden. Controleer de informatie op de websites over compatibele USB-apparaten aan de hand van de URL's die worden vermeld onder "Afspelen van een bestand op een USB-apparaat".
- Het USB-apparaat wordt niet herkend.
- Bestands- of mapnamen worden niet weergegeven op dit systeem.
- Afspelen is niet mogelijk.
- Het geluid slaat over.
- Er is ruis.
- Een vervormd geluid wordt voortgebracht.

Er is geen geluid.
- Het USB-apparaat is niet juist aangesloten. Schakel het systeem uit en sluit vervolgens het USB-apparaat opnieuw aan.

Er is ruis hoorbaar, het geluid slaat over of het geluid is vervormd.
- Er is een niet-ondersteund USB-apparaat aangesloten. Sluit een ondersteund USB-apparaat aan.
- Schakel het systeem uit en sluit vervolgens het USB-apparaat opnieuw aan.
- De muziekgegevens zelf bevatten ruis, of het geluid is vervormd. Mogelijk is ruis opgenomen tijdens het maken van muziekgegevens als gevolg van de omstandigheden van de computer. Verwijder in dit geval het bestand en verzend de muziekgegevens opnieuw.
- Voor het coderen van de bestanden werd een lage bitsnelheid gebruikt. Stuur bestanden gecodeerd met hogere bitsnelheden naar het USB-apparaat.

"READING" wordt langdurig weergegeven, of het duurt erg lang voordat het afspelen start.
- Het leesproces kan lang duren in de volgende gevallen.
  - Er staan veel bestanden of mappen op het USB-apparaat.
  - De bestandsstructuur is uitermate complex.
  - Er is niet voldoende vrije ruimte in het geheugen.
  - Het interne geheugen is gefragmenteerd.

Foutieve weergave
- Stuur de muziekgegevens nogmaals naar het USB-apparaat, aangezien de gegevens die in het USB-apparaat zijn opgeslagen mogelijk beschadigd zijn.
- U kunt op dit systeem de volgende tekencodes gebruiken:
  - Hoofdletters (A t/m Z).
  - Cijfers (0 t/m 9).
  - Symbolen (< > * +, [ ] @ \ _).

  Andere tekens verschijnen als "_".

Het USB-apparaat wordt niet herkend.
- Schakel het systeem uit, sluit vervolgens het USB-apparaat opnieuw aan en schakel vervolgens het systeem in.
- Controleer de informatie op de websites over compatibele USB-apparaten aan de hand van de URL's die worden vermeld onder "Afspelen van een bestand op een USB-apparaat".
- Het USB-apparaat werkt niet goed. Raadpleeg de gebruiksaanwijzing die met het USB-apparaat is meegeleverd voor informatie over hoe u dit probleem kunt oplossen.

Het afspelen start niet.
- Schakel het systeem uit, sluit vervolgens het USB-apparaat opnieuw aan en schakel vervolgens het systeem in.
- Controleer de informatie op de websites over compatibele USB-apparaten aan de hand van de URL's die worden vermeld onder "Afspelen van een bestand op een USB-apparaat".

Het afspelen start niet vanaf de eerste track.
- Stel de afspeelmodus in op de modus voor normaal afspelen.

Het USB-apparaat kan niet worden opgeladen.
- Controleer of het USB-apparaat goed is aangesloten.
- Opladen is onmogelijk wanneer de stroom van het systeem is uitgeschakeld.
- Het USB-apparaat wordt mogelijk niet door dit systeem ondersteund. Raadpleeg de websites voor informatie over compatibele USB-apparaten.

Tuner

Ernstige bromtoon of ruis of zenders kunnen niet worden ontvangen. ("ST" knippert op de display.)
- Sluit de antenne op de juiste wijze aan.
- Zoek een locatie en een richting waarbij een goede ontvangst mogelijk is en plaats de antenne opnieuw.
- Houd de antennes uit de buurt van het netsnoer om ruis te voorkomen.
- Schakel elektrische apparaten uit die zich in de buurt van het toestel bevinden.

U hoort verschillende radiozenders tegelijkertijd.
- Zoek een locatie en een richting waarbij een goede ontvangst mogelijk is en plaats de antenne opnieuw.
- Bundel de antennekabels met bijvoorbeeld in de handel verkrijgbare kabelklemmetjes en pas de kabellengtes aan.

DAB/DAB+-radiozender kan niet goed worden ontvangen.
- Controleer de antenne-verbindingen en voer vervolgens de automatische DAB-scanprocedure uit (zie "Handmatig een automatische scan voor DAB uitvoeren (alleen CMT-BT60B)").
- De huidige DAB/DAB+-service is niet beschikbaar. Druk op TUNE +/– 6 om een andere service te selecteren.
- Als u naar een andere regio bent verhuisd, zijn sommige services/frequenties mogelijk gewijzigd en kunt u niet meer afstemmen op de gebruikelijke uitzendingen. Voer de automatische DAB-scanprocedure uit om de inhoud van uitzendingen opnieuw te registreren. (Wanneer u deze procedure uitvoert, worden alle eerder opgeslagen instellingen gewist.)

De DAB/DAB+-uitzending wordt onderbroken.
- Controleer de locatie van het systeem of pas de richting van de antenne aan om de aangegeven waarde voor de signaalkwaliteit te verhogen. Zie "De display wijzigen" voor meer informatie over de signaalkwaliteit.

Het systeem terugzetten op de fabrieksinstellingen

Als het systeem nog steeds niet goed werkt, zet u het systeem terug op de fabrieksinstellingen. Met de knoppen op het toestel kunt u het systeem terugzetten op de fabrieksinstellingen.

1 **Ontkoppel het netsnoer en controleer dat de STANDBY-aanduiding niet is opgelicht. Sluit het netsnoer opnieuw aan, en schakel vervolgens het systeem in.**

2 **Houd ■ 5 en I/⏻ 2 op het apparaat ingedrukt totdat "RESET" op de display verschijnt.**

Alle door de gebruiker geconfigureerde instellingen, zoals de vooraf ingestelde radiozenders, de timer en de klok worden verwijderd.

Als u al het voorgaande hebt gedaan en het probleem zich blijft voordoen, neemt u contact op met de plaatselijke Sony-leverancier.

Berichten

CANNOT PLAY: Het systeem kan geen audiobestanden afspelen door een niet-ondersteunde bestandsindeling of afspeelbeperking.
CAN'T PLAY: U heeft een disc geplaatst die niet met dit systeem kan worden afgespeeld, bijvoorbeeld een CD-ROM of DVD.
COMPLETE: Het vooraf instellen van de zender is normaal beëindigd.
DATA ERROR: U hebt geprobeerd een niet-afspeelbaar bestand af te spelen.
ERROR: U heeft het systeem tijdens het initialiseren bediend. Wacht even totdat het initialiseren is voltooid.
FULL: U hebt geprobeerd meer dan 25 tracks of bestanden (stappen) te programmeren.
LOCKED: De discsleuf is vergrendeld en u kunt de disc niet verwijderen. Neem contact op met de dichtstbijzijnde Sony-leverancier.
NO DEVICE: Er is geen USB-apparaat aangesloten of het aangesloten USB-apparaat is verwijderd.
NO DISC: Er zit geen disc in de speler, of u hebt een disc geplaatst die niet kan worden afgespeeld.
NO MEMORY: De geheugenmedia is niet in het USB-apparaat geplaatst of het systeem herkent de geheugenmedia niet.
NO STEP: Alle geprogrammeerde tracks zijn gewist.
NO SUPPORT: Het systeem ondersteunt het aangesloten USB-apparaat niet.
NO TRACK: Er zijn geen afspeelbare bestanden op het USB-apparaat of de disc.
NOT USED: U hebt op een onafspeelbare knop gedrukt.
OVER CURRENT: Haal het USB-apparaat van de poort en schakel het systeem uit en vervolgens weer in.
PUSH STOP: U hebt op PLAY MODE 26 gedrukt tijdens het afspelen in de CD- of USB-functie.
READING: Het systeem leest de informatie op de disc of het USB-apparaat. Sommige knoppen werken niet tijdens het lezen.
TIME NG: De starttijd en eindtijd van de afspeeltimer zijn ingesteld op dezelfde tijd.

Voorzorgsmaatregelen

Discs die WEL met dit systeem kunnen worden afgespeeld
- Audio CD-DA-discs
- CD-R/CD-RW (audiogegevens van CD-DA-tracks en MP3-bestanden)

Gebruik geen CD-R-/CD-RW-disc waarop geen data zijn opgeslagen. Dit zou namelijk de disc kunnen beschadigen.

Discs die NIET met dit systeem kunnen worden afgespeeld
- CD-ROM
- 8 cm discs
- CD-R/CD-RW-discs die op een andere manier zijn gebrand dan met de muziek-CD-indeling of MP3-indeling volgens ISO9660 niveau 1/niveau 2, Joliet
- CD-R/CD-RW-discs in multisessie-indeling waarbij de sessie niet afgesloten is
- CD-R/CD-RW-discs van een slechte opnamekwaliteit, CD-R/CD-RW-discs waarop krassen zitten of die vuil zijn, of CD-R/CD-RW-discs die zijn gebrand met behulp van een incompatibele brander
- CD-R/CD-RW-discs die niet op de juiste wijze zijn afgesloten
- Discs die andere bestanden dan MPEG 1 Audio Layer-3-bestanden (MP3-bestanden) bevatten
- Discs met een ongewone vorm (bijvoorbeeld hartvormig, vierkant of stervormig)
- Discs waarop plakband, papier of een sticker zit
- Gehuurde of tweedehands discs met een zegel waarbij de lijm onder het zegel vandaan komt
- Discs voorzien van een label, waarvan de inkt plakkerig aanvoelt

Opmerkingen over CD-DA-discs
- Veeg vóór het afspelen de disc met een reinigingsdoek vanaf het midden naar de rand af.
- Reinig discs niet met oplosmiddelen, zoals benzine, thinner of in de handel verkrijgbare reinigers of anti-statische spray bedoeld voor vinyl lp's.
- Stel discs niet bloot aan zonlicht of warmtebronnen zoals heteluchtroosters, en laat ze ook niet in een auto in de volle zon liggen.

Veiligheid
- Trek het netsnoer uit het stopcontact als het systeem langere tijd niet gebruikt wordt. Als u de stekker uit het stopcontact trekt, moet u altijd de stekker vastpakken. Trek nooit aan het netsnoer.
- Wanneer er een voorwerp of vloeistof in het systeem terechtkomt, verwijdert u het netsnoer uit het stopcontact en moet u het toestel door gekwalificeerd personeel laten controleren voordat u het weer in gebruik neemt.
- Het netsnoer mag alleen worden vervangen door een gekwalificeerde serviceleverancier.

Opstelling
- Plaats het systeem niet op een hellende ondergrond of in extreem warme, koude, stoffige, vuile of vochtige ruimtes, ruimtes die niet goed kunnen worden geventileerd of ruimtes waarin het toestel wordt blootgesteld aan trillingen, direct zonlicht of fel licht.
- Wanneer u het systeem installeert op oppervlakken die zijn behandeld met een speciale afwerking (bijvoorbeeld met was, olie of poetsmiddelen), kan dit resulteren in vlekken op of verkleuring van het oppervlak.
- Als het systeem van een koude naar een warme locatie wordt overgebracht of wordt geïnstalleerd in een zeer vochtige ruimte, kan vocht condenseren op de lens in de CD-speler en kan er een storing optreden. Verwijder in dat geval de disc en schakel het systeem pas na ongeveer een uur uit wanneer het vocht is verdampt.

Ophoping van warmte
- Het is normaal dat het toestel tijdens gebruik warmer wordt.
- Raak de kast niet aan als het toestel continu op een hoog volume is gebruikt, want deze kan heet worden.
- Blokkeer de ventilatieopeningen niet.

Het luidsprekersysteem
Dit luidsprekersysteem is niet magnetisch afgeschermd en het beeld op televisies in de nabije omgeving kan mogelijk magnetisch vervormd raken. Zet in dat geval de tv uit, wacht 15 tot 30 minuten en zet de tv weer aan.

De kast reinigen
Reinig dit systeem met een zachte doek die licht is bevochtigd met een niet-agressief reinigingsmiddel. Gebruik nooit schuursponsjes, schuurpoeder of oplosmiddelen, zoals thinner, benzine of alcohol.

BLUETOOTH draadloze technologie

BLUETOOTH draadloze technologie is een draadloze technologie voor de korte afstand voor het verbinden van digitale apparatuur, zoals personal computers en digitale fotocamera's. Met de BLUETOOTH draadloze technologie kunt u de betreffende apparaten binnen een bereik van ongeveer 10 meter bedienen.
De BLUETOOTH draadloze technologie wordt gewoonlijk tussen twee apparaten gebruikt, maar één apparaat kan op meerdere apparaten zijn aangesloten. U hebt geen snoeren voor de aansluiting nodig, zoals bij een USB-aansluiting, en u hoeft apparaten niet naar elkaar toe te richten zoals bij draadloze infraroodtechnologie. U kunt de technologie gebruiken met één BLUETOOTH-apparaat in uw tas of zak.
BLUETOOTH draadloze technologie is een wereldwijde norm die door duizenden bedrijven wordt ondersteund. Deze bedrijven produceren producten die aan de wereldwijde norm voldoen.

Ondersteunde BLUETOOTH-versies en -profielen
Met een profiel wordt een standaardset capaciteiten voor diverse BLUETOOTH-productcapaciteiten bedoeld. Dit systeem ondersteunt de volgende BLUETOOTH-versies en -profielen.

Ondersteunde BLUETOOTH-versie:
- BLUETOOTH-standaardversie 3.0

Ondersteunde BLUETOOTH-profielen:
- A2DP (Advanced Audio Distribution Profile)
- AVRCP (Audio Video Remote Control Profile)

Opmerkingen
- Voor het gebruik van een met dit systeem verbonden BLUETOOTH-apparaat, moet het apparaat hetzelfde profiel als dit systeem ondersteunen. Vergeet niet dat ook wanneer het profiel hetzelfde als dit systeem is, de functies van het BLUETOOTH-apparaat afhankelijk van de specificaties van het apparaat anders kunnen zijn.
- Vanwege de eigenschappen van de draadloze BLUETOOTH-technologie, is de weergave op dit systeem in verhouding tot de audioweergave van de zendapparatuur iets vertraagd.

Effectief communicatiebereik
BLUETOOTH-apparaten dienen te worden gebruikt binnen ongeveer 10 meter (onbelemmerde afstand) van elkaar. Het effectieve communicatiebereik kan onder de volgende omstandigheden korter worden.
- Wanneer een persoon, metalen voorwerp, muur of andere blokkade tussen de apparaten met een BLUETOOTH-verbinding zit
- Locaties waar een draadloos LAN-netwerk is geïnstalleerd
- In de buurt van magnetrons die in gebruik zijn
- Locaties met andere elektromagnetische golven

Effecten van andere apparaten
BLUETOOTH-apparaten en draadloze LAN-netwerken (IEEE 802.11b/g) gebruiken dezelfde frequentieband (2,4 GHz). Wanneer u uw BLUETOOTH-apparaat gebruikt in de buurt van een apparaat met draadloze LAN-netwerkcapaciteit, kan elektromagnetische interferentie plaatsvinden. Dit zou kunnen leiden tot lagere gegevensoverdrachtssnelheden, ruis of onmogelijkheid tot verbinden. Probeer in dit geval de volgende oplossingen:
- Probeer een verbinding te maken tussen dit systeem en een BLUETOOTH mobiele telefoon met of een BLUETOOTH-apparaat wanneer u op ten minste 10 meter afstand van de draadloze LAN-netwerkapparatuur bent.
- Schakel de stroom naar de draadloze netwerkapparatuur uit wanneer u uw BLUETOOTH-apparaat binnen 10 meter gebruikt

Effecten op andere apparaten
De radiogolven die worden uitgezonden door dit systeem, kunnen de werking van bepaalde medische apparatuur belemmeren. Aangezien deze interferentie tot storingen kan leiden, dient u altijd de stroom van dit systeem, de BLUETOOTH mobiele telefoon met en het BLUETOOTH-apparaat uit te schakelen in de volgende locaties:
- in ziekenhuizen, in treinen, in vliegtuigen, bij benzinestations en op plaatsen waar brandbare gassen aanwezig kunnen zijn
- bij automatische deuren of brandalarms

Opmerkingen
- Dit systeem ondersteunt beveiligingsfuncties die voldoen aan de BLUETOOTH-specificatie als een manier om de beveiliging te garanderen tijdens communicatie met BLUETOOTH-technologie. Deze beveiliging kan echter onvoldoende zijn, afhankelijk van de inhoud en andere factoren van de instelling, dus ga altijd zorgvuldig te werk wanneer u de communicatie uitvoert met BLUETOOTH-technologie.
- Sony kan in geen geval aansprakelijk worden gehouden voor schade of andere verliezen als gevolg van informatielekken tijdens de communicatie met BLUETOOTH-technologie.
- BLUETOOTH-communicatie wordt niet noodzakelijk gegarandeerd met alle BLUETOOTH-apparaten die hetzelfde profiel hebben als dit systeem.
- BLUETOOTH-apparaten die op dit systeem aangesloten zijn, moeten voldoen aan de BLUETOOTH-specificatie die wordt voorgeschreven door BLUETOOTH SIG, Inc. en er moet worden gecertificeerd dat ze daaraan voldoen. Zelfs wanneer een apparaat aan de BLUETOOTH-specificatie voldoet, kunnen er echter gevallen zijn waar de kenmerken of specificaties van het BLUETOOTH-apparaat het onmogelijk maken een verbinding te maken of tot andere bedieningsmethoden, weergave of werking kunnen leiden.
- Er kan sprake zijn van ruis of het geluid kan worden onderbroken, afhankelijk van het BLUETOOTH-apparaat dat op dit systeem is aangesloten, de communicatieomgeving of de omgevingsomstandigheden.

Technische gegevens

Versterker
Uitgangsvermogen (nominaal): 16 Watt + 16 Watt (8 ohm bij 1 kHz, 1% THV)
Continu RMS-uitgangsvermogen (referentiewaarde): 20 Watt + 20 Watt (8 ohm bij 1 kHz, 10% THV)

In-/uitgangen
AUDIO IN (stereomini-aansluiting): Gevoeligheid 700 mV, impedantie 47 kilo-ohm
USB:
Ondersteunde bitsnelheid: MP3 (MPEG 1 Audio Layer-3): 32 kbps – 320 kbps, variabele bitsnelheid
WMA: 48 kbps – 192 kbps, variabele bitsnelheid
AAC: 48 kbps – 320 kbps
Samplingfrequenties: MP3 (MPEG 1 Audio Layer-3): 32/44,1/48 kHz
WMA: 44,1 kHz
AAC: 44,1 kHz
USB-poort: Type A, 5 V DC 2,1 A

CD-DA/MP3-spelergedeelte
Systeem: CD en digitaal audiosysteem
Eigenschappen van de laserdiode
Emissieduur: continu
Laseruitgangsvermogen*: minder dan 44,6 μW
* Dit uitgangsvermogen is de waarde gemeten op een afstand van 200 mm vanaf het oppervlak van de objectieflens op het optisch-opnameblok met een diafragma van 7 mm.
Frequentiebereik: 20 Hz – 20 kHz
Signaal-ruisverhouding: Meer dan 90 dB
Dynamisch bereik: Meer dan 90 dB

Tunergedeelte
AM-tunergedeelte (alleen op de CMT-BT60):
Afstembereik:
531 kHz – 1.602 kHz (bij afsteminterval van 9 kHz)
Antenne: AM-raamantenne
Tussenfrequentie: 400 kHz
FM-tunergedeelte:
FM-stereo, superheterodyne FM-tuner
Antenne: FM-draadantenne
Afstembereik: 87,5 MHz – 108,0 MHz (stappen van 50 kHz)
DAB/DAB+-tunergedeelte (alleen op de CMT-BT60B):
FM-stereo, superheterodyne DAB/FM-tuner
Frequentiebereik*
Band-III: 174,928 (5A) MHz – 239,200 (13F) MHz
* Zie voor details de "DAB/DAB+-frequentietabel" hieronder.
Antenne: DAB/FM-draadantenne
DAB/DAB+-services zijn alleen beschikbaar in landen/regio's die DAB/DAB+-services ondersteunen.

DAB/DAB+-frequentietabel (Band-III)

Frequentie	Label	Frequentie	Label
174,928 MHz	5A	209,936 MHz	10A
176,640 MHz	5B	211,648 MHz	10B
178,352 MHz	5C	213,360 MHz	10C
180,064 MHz	5D	215,072 MHz	10D
181,936 MHz	6A	216,928 MHz	11A
183,648 MHz	6B	218,640 MHz	11B
185,360 MHz	6C	220,352 MHz	11C
187,072 MHz	6D	222,064 MHz	11D
188,928 MHz	7A	223,936 MHz	12A
190,640 MHz	7B	225,648 MHz	12B
192,352 MHz	7C	227,360 MHz	12C
194,064 MHz	7D	229,072 MHz	12D
195,936 MHz	8A	230,784 MHz	13A
197,648 MHz	8B	232,496 MHz	13B
199,360 MHz	8C	234,208 MHz	13C
201,072 MHz	8D	235,776 MHz	13D
202,928 MHz	9A	237,488 MHz	13E
204,640 MHz	9B	239,200 MHz	13F
206,352 MHz	9C		
208,064 MHz	9D		

* Frequenties worden op dit systeem op twee decimalen weergegeven.

BLUETOOTH-sectie
Communicatiesysteem:
BLUETOOTH-standaardversie 3.0
Uitgang:
BLUETOOTH-standaardvermogensklasse 2
Maximaal communicatiebereik:
Zichtlijn ongeveer 10 m[*1]
Frequentieband:
2,4 GHz band (2,4000 GHz - 2,4835 GHz)
Modulatiemethode:
FHSS
Compatibele BLUETOOTH-profielen[*2]:
A2DP (Advanced Audio Distribution Profile)
AVRCP (Audio Video Remote Control Profile)
Ondersteunde contentbeschermingsmethode:
SCMS-T
Transmissiebandbreedte:
20 Hz – 20.000 Hz (bij 44,1 kHz sampling)

[*1] Het werkelijke bereik varieert, afhankelijk van factoren zoals obstakels tussen apparaten, magnetische velden rond een magnetron, statische elektriciteit, ontvangstgevoeligheid, antenneprestaties, besturingssysteem, softwaretoepassing enzovoort.
[*2] BLUETOOTH-standaardprofielen geven het doel van BLUETOOTH-communicatie tussen apparaten aan.

Luidsprekergedeelte
Luidspreker met volledig bereik
Passieve radiator
Nominale impedantie: 8 ohm

Algemeen
Stroomvereisten:
220 V – 240 V wisselstroom, 50 Hz/60Hz
Stroomverbruik: 29 watt
Afmetingen (b/h/d):
Ongeveer 481 mm × 202 mm × 86 mm (inclusief uitstekende onderdelen)
Gewicht: Ca. 3,0 kg

Bijgeleverde accessoires: Afstandsbediening (RM-AMU171) (1), R6 (formaat AA) batterijen (2), Netsnoer (1), FM/AM-antenne (1) (alleen CMT-BT60), DAB/FM-raamantenne (1) (alleen CMT-BT60B)

Ontwerp en technische gegevens kunnen zonder voorafgaande kennisgeving worden gewijzigd.

Stroomverbruik in Standby: 0,5 W